CHAFFOTEAUX & MAURY

EXPLOSIONADO RECAMBIOS CALDERAS MURALES

Modelo

CELTIC & GM RSc

R8202263-02ES - Ediciòn 02 - 26/04/2005

Referencia	Ind.	Aparatos concernados	Principio	Fin
34223011		CELTIC 2.16 RSc GC	01/84	12/90
34223021		CELTIC 2.16 RSc B/P	01/84	12/90
34223031		CELTIC 2.16 RSc NAT	01/84	12/90
34223111		GM 2.16 RSc GC	01/84	12/90
34223121		GM 2.16 RSc B/P	01/84	12/90
34223131		GM 2.16 RSc NAT	01/84	12/90
34222711		CELTIC 2.16 R GC	...	...
34222721.01		CELTIC 2.16 R B/P	...	...
34222731.01		CELTIC 2.16 R NAT	...	...
34213011		CELTIC 1.16 RSc GC	01/85	12/87
34213021		CELTIC 1.16 RSc B/P	01/85	12/87
34213031		CELTIC 1.16 RSc NAT	01/85	12/87
34213111		GM 1.16 RSc GC	01/87	12/89
34213121		GM 1.16 RSc B/P	01/87	12/89
34213131		GM 1.16 RSc NAT	01/87	12/92
34243011		CELTIC TIG 16 RSc GC	01/84	12/90
34243021		CELTIC TIG 16 RSc B/P	01/84	12/90
34243031		CELTIC TIG 16 RSc NAT	01/84	12/90
34243111		GM TIG 16 RSc GC	01/85	12/89
34243121		GM TIG 16 RSc B/P	01/87	12/89
34243131		GM TIG 16 RSc NAT	01/86	12/93
34225411		CELTIC 2.20 RSc GC	01/85	12/93
34225421		CELTIC 2.20 RSc B/P	01/86	12/90
34225431		CELTIC 2.20 RSc NAT	01/86	12/91
34225511		GM 2.20 RSc GC	01/85	12/90
34225521		GM 2.20 RSc B/P	01/87	12/90
34225531		GM 2.20 RSc NAT	01/85	12/90
34215411		CELTIC 1.20 RSc GC	01/86	12/89
34215421		CELTIC 1.20 RSc B/P	01/86	12/89
34215431		CELTIC 1.20 RSc NAT	01/86	12/93
34215511		GM 1.20 RSc GC	01/86	12/89
34215521		GM 1.20 RSc B/P	01/86	12/89
34215531		GM 1.20 RSc NAT	01/86	12/93
34222011.02		GM 13-20 RSc GC	02/88	09/88
34222011.03		GM 13-20 RSc GC	01/89	11/93
34222021.02		GM 13-20 RSc B/P	02/88	03/88
34222021.03		GM 13-20 RSc B/P	09/88	02/93
34222031.01		GM 13-20 RSc NAT	11/87	12/87
34222031.02		GM 13-20 RSc NAT	02/88	05/88
34222031.03		GM 13-20 RSc NAT	06/88	01/93
34245411		CELTIC TIG 20 RSc GC	01/85	12/86
34245421		CELTIC TIG 20 RSc B/P	01/85	12/86
34245431		CELTIC TIG 20 RSc NAT	01/85	12/86
34245511		GM TIG 20 RSc GC	01/86	12/89
34245521		GM TIG 20 RSc B/P	01/86	12/89
34245531		GM TIG 20 RSc NAT	01/86	12/93

PROFESSIONAL TEAM

CHAFFOTEAUX & MAURY

Referencia	Ind.	Aparatos concernados	Principio	Fin
34226911		CELTIC 2.24 RSc GC	01/85	12/86
34226921		CELTIC 2.24 RSc B/P	01/85	12/86
34226931		CELTIC 2.24 RSc NAT	01/85	12/86
34226811		GM 2.24 RSc GC	01/85	12/86
34226821		GM 2.24 RSc B/P	01/85	12/86
34226831		GM 2.24 RSc NAT	01/85	12/86
34216911		CELTIC 1.24 RSc GC	01/84	12/87
34216921		CELTIC 1.24 RSc B/P	01/84	12/87
34216931		CELTIC 1.24 RSc NAT	01/84	12/87
34216811		GM 1.24 RSc GC	01/84	12/87
34216821		GM 1.24 RSc B/P	01/84	12/87
34216831		GM 1.24 RSc NAT	01/84	12/87
34246911		CELTIC TIG 24 RSc GC	01/85	12/87
34246921		CELTIC TIG 24 RSc B/P	01/85	12/87
34246931		CELTIC TIG 24 RSc NAT	01/85	12/87
34246811		GM TIG 24 RSc GC	01/85	12/87
34246821		GM TIG 24 RSc B/P	01/85	12/87
34246831		GM TIG 24 RSc NAT	01/85	12/87
34228211	03	CELTIC 2.30 RSc GC	02/88	04/88
34228211	04	CELTIC 2.30 RSc GC	11/88	04/90
34228221	31	CELTIC 2.30 RSc B/P	11/87	04/88
34228221	32	CELTIC 2.30 RSc B/P	09/88	12/89
34228231	31	CELTIC 2.30 RSc NAT	11/87	04/88
34228231	32	CELTIC 2.30 RSc NAT	09/88	02/93
34218211	03	CELTIC 1.30 RSc GC	01/88	04/88
34218211	04	CELTIC 1.30 RSc GC	05/88	07/89
34218221	31	CELTIC 1.30 RSc B/P	01/88	04/88
34218221	32	CELTIC 1.30 RSc B/P	05/88	11/89
34218231	31	CELTIC 1.30 RSc NAT	01/88	04/88
34218231	32	CELTIC 1.30 RSc NAT	05/88	03/92
34248211	03	CELTIC TIG 30 RSc GC	11/87	04/88
34248211	04	CELTIC TIG 30 RSc GC	05/88	07/89
34248221	31	CELTIC TIG 30 RSc B/P	11/87	04/88
34248221	32	CELTIC TIG 30 RSc B/P	05/88	07/89
34248231	31	CELTIC TIG 30 RSc NAT	11/87	04/88
34248231	32	CELTIC TIG 30 RSc NAT	05/88	03/93

100

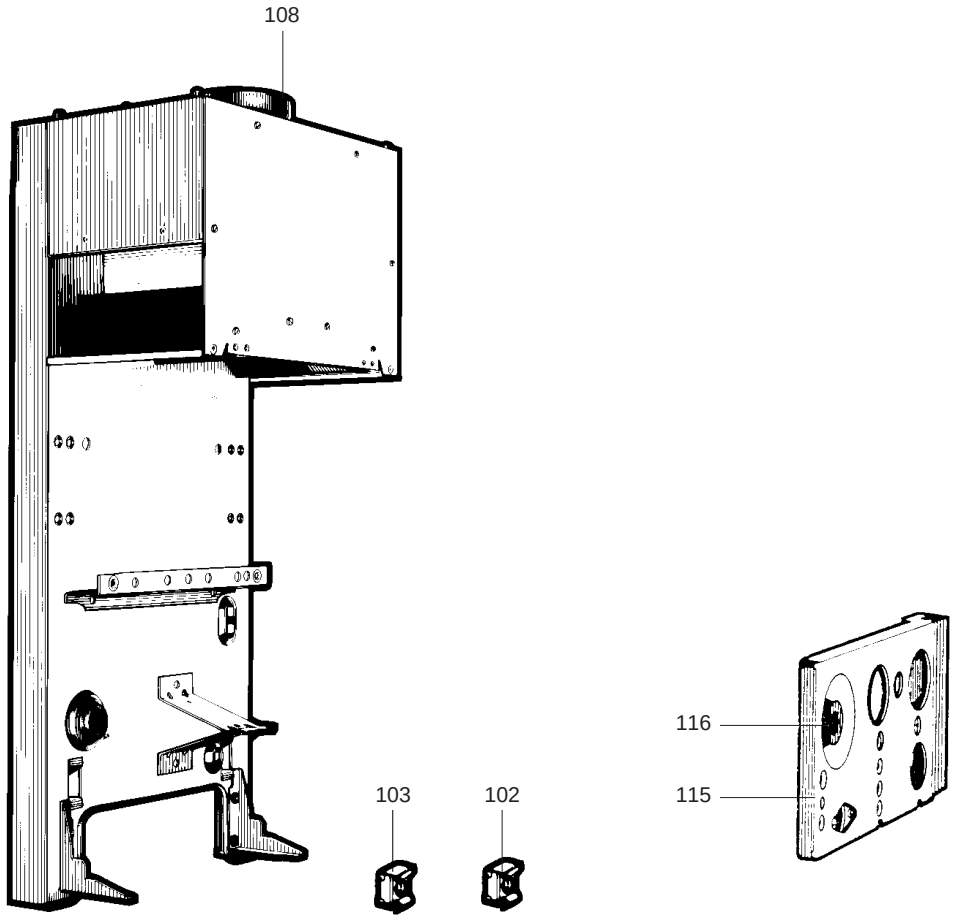
108
116
115
103
102

300

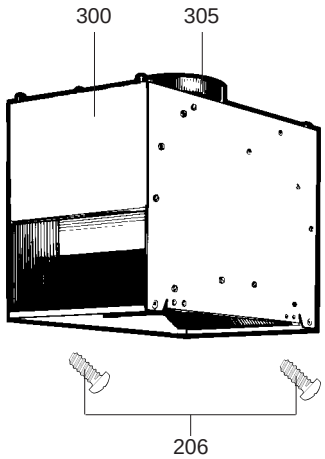
300
305
206

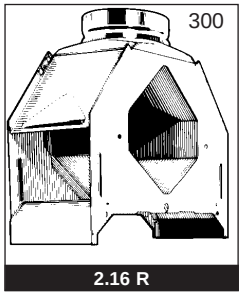
300
2.16 R

200

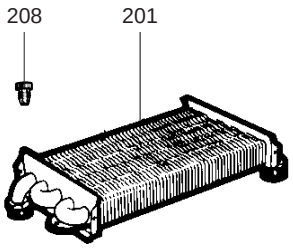
208
201

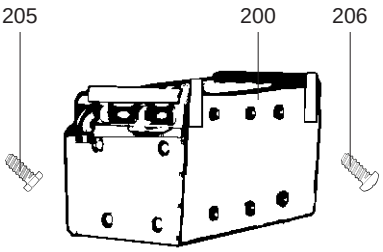
205
200
206

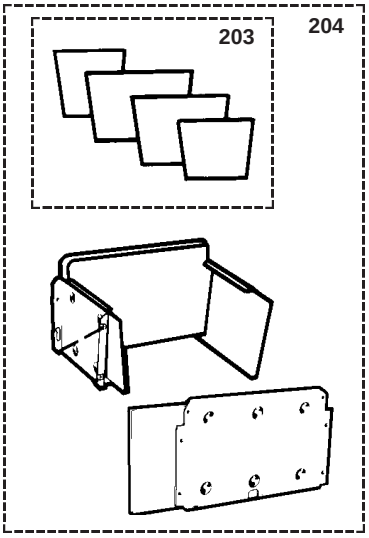
203
204

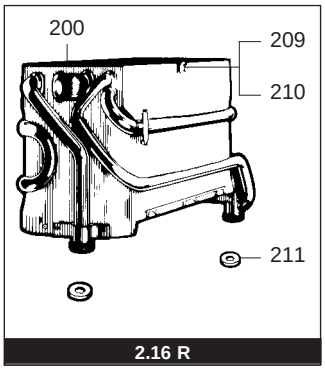
200
209
210
211
2.16 R

Senal	Designación	Referencia	Otro	Typo	16				20				24				30			Fecha	
					2.16	2.16 R	1.16	TIG 16	2.20	1.20	13.20	TIG 20	2.24	1.24	TIG 24	2.30	1.30	TIG 30		de	a
					CF	CF	CF	CF	CF	CF	CF	CF	CF	CF	CF	CF	CF	CF			
0100	**CHASIS**																				
0102	TUERCA DE CARTER M 8	60008686-03			■	■	■	■	■	■	■	■	■	■	■	■					
0103	TUERCA DE CARTER M 6	60004806-03			■	■	■	■	■	■	■	■	■	■	■	■	■	■			
0108	COFIA ANTI-RETORNO	60049416													■	■	■				
0115	SOPORTE DE CAJA	60037017				■															
0116	SILENCIADOR	60025136				■															
0200	**CUERPO DE CALDEO**	60031643-06				■															
	CUERPO DE CALDEO	60042520			■		■	■													
	CUERPO DE CALDEO	60042522							■	■	■	■									
	CUERPO DE CALDEO	60042524											■	■	■						
	CUERPO DE CALDEO	61015266													■	■	■				
0201	INTERCAMBIADOR CUERPO CALEFAC.	60042513-06			■		■	■													
	INTERCAMBIADOR CUERPO CALEFAC.	60042517-06											■	■	■						
	INTERCAMBIADOR CUERPO CALEFAC.	60078242-06							■	■	■	■									
	INTERCAMBIADOR CUERPO CALEFAC.	61014130													■	■	■				
0203	GUARNICION CERAMICA (Bolsa)	60081001							■	■	■	■									
	GUARNICION CERAMICA (Bolsa)	60081137											■	■	■						
	GUARNICION CERAMICA (Bolsa)	60081203													■	■	■				
	GUARNICION CERAMICA (Bolsa)	60081491			■		■	■													
0204	CAMARA DE COMBUSTION (Bolsa)	60063666													■	■	■				
	CAMARA DE COMBUSTION (Bolsa)	60081002							■	■	■	■									
	CAMARA DE COMBUSTION (Bolsa)	60081130											■	■	■						
0205	TORNILLO CHAPA CBLSX D: 6.3-13	61010648			■		■	■	■	■	■	■	■	■	■	■	■				
0206	TORNILLO CHAPA CBLSX D:4.2-9.5	61010125			■		■	■	■	■	■	■	■	■	■	■	■				
0208	TAPON / INTERCAMBIATORE	61015264														■	■				
0209	PATA DE FIJACION	60014066-03				■															
0210	ARANDELA D: 12-6.2-1.2	60007059-03				■															
0211	JUNTA PLANA D: 24-18.2-1.5	60061855-01				■															
0300	**ANTI-RETORNO**	60034633-06				■															
	ANTI-RETORNO D: 142 (EQT)	60062401											■	■	■						
	ANTI-RETORNO	60078170			■		■	■	■	■		■									
0305	ABRAZADERA D: 132	60044041					■	■		■		■									
	ABRAZADERA D: 127	60048198			■				■												

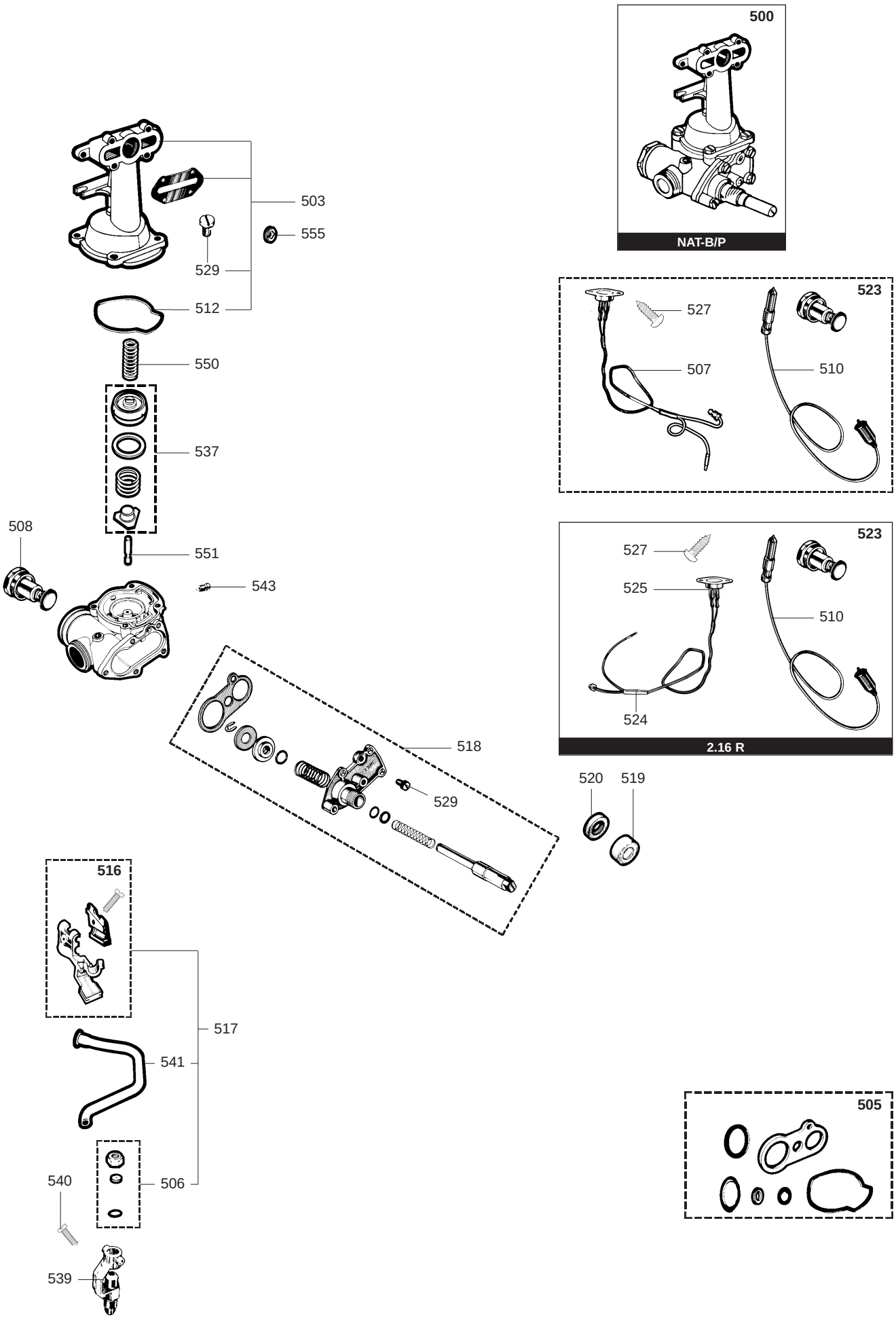
500
NAT-B/P
503
555
529
512
550
537
508
551
543
523
527
507
510
523
527
525
510
524
2.16 R
518
529
520
519
516
517
541
506
540
539
505

Senal	Designación	Referencia	Otro	Typo	16								20			24			30	Fecha	
					2.16	2.16 R	1.16	TIG 16	2.20	1.20	13.20	TIG 20	2.24	1.24	TIG 24	2.30	1.30	TIG 30		de	a
					CF	CF	CF	CF	CF	CF	CF	CF	CF	CF	CF	CF	CF	CF			
0500	**ARMAZON GAS**	60046658															■	■			
	ARMAZON GAS BUT/PROP	60045629		B/P	■		■	■													
	ARMAZON GAS	60046658		B/P												■					
	ARMAZON GAS NATURAL	60031455		NAT		■															
	ARMAZON GAS NATURAL	60045598		NAT					■	■	■	■									
0503	BASE QUEMADOR (Bolsa)	60081507			■	■	■	■	■	■	■	■	■	■	■	■	■	■			
0505	JUNTAS ARMAZON GAS (Bolsa)	60081410			■	■	■	■	■	■	■	■	■	■	■	■	■	■			
0506	INYECTOR PILOTO (Bolsa)	60081520		B/P	■	■	■	■	■	■	■	■	■	■	■	■	■	■			
	INYECTOR PILOTO (Bolsa)	60081406		NAT	■	■	■	■	■	■	■	■	■	■	■	■	■	■			
0507	TERMOPAR & SEGURIDAD 110°C	60048839														■	■	■			
	TERMO. ALUMI. & SEGURI. 110°C	60054631									■										
	TERMOPOAR & SEGURIDAD 110°C	60100342-30			■		■	■	■	■		■	■	■	■						
0508	TAPON MAGNETICO	60024800			■	■	■	■	■	■	■	■	■	■	■	■	■	■			
0510	BUGIA EQUIPADA	60060466			■	■	■	■	■	■	■	■	■	■	■		■	■			
0512	JUNTA DE BASE	60024653			■	■	■	■	■	■	■	■	■	■	■	■	■	■			
0516	SOPORTE TERMOPAR	60027051-03				■															
	SOPORTE TERMOPAR	60044446			■		■	■	■	■	■	■	■	■	■	■	■	■			
0517	PILOTO	60100343-30			■		■	■	■	■		■	■	■	■						
	PILOTO	60100344-30				■															
0518	CONJUNTO PULSADOR (Bolsa)	60081198			■	■	■	■	■	■	■	■	■	■	■	■	■	■			
0519	TUERCA MOLETEADA M 16-1	60027409			■	■	■	■	■	■		■	■	■	■						
0520	CONTRA-TUERCA M 16-100	60014364			■	■	■	■	■	■		■	■	■	■						
0523	SEGURIDAD GAS (Bolsa)	60081209														■	■	■			
	SEGURIDAD GAS (Bolsa)	60081509			■		■	■	■	■	■	■	■	■	■						
	SEGURIDAD GAS (Bolsa)	60100232-30				■															
0524	TERMOPAR	60031243				■															
0525	SEGURIDAD TERMICA 110°C (Bol.)	60031731				■															
0527	TORNILLO CHAPA D: 3.5-6.5	60031521-03			■	■	■	■	■	■	■	■	■	■	■	■					
0529	TORNILLO HS M 6-12	60005799-13			■	■	■	■	■	■	■	■	■	■	■	■	■	■			
0537	CLAPETE GAS BUTANO/PROPANO	60031448		B/P		■															
	CLAPETE GAS BUTANO/PROPANO	60045602		B/P					■	■	■	■									
	CLAPETE GAS BUTANO/PROPANO	60045632		B/P	■		■	■													
	CLAPETE GAS NATURAL	60031446		NAT		■															
	CLAPETE GAS NATURAL	60045601		NAT					■	■	■	■									
	CLAPETE GAS NATURAL	60045615		NAT									■	■	■						
	CLAPETE GAS NATURAL	60045631		NAT	■		■	■													
0539	PORTO-INYECTOR	60034220			■	■	■	■	■	■	■	■	■	■	■	■	■	■			
0540	TORNILLO CS M 3-8	60010764-03			■	■	■	■	■	■	■	■	■	■	■	■	■	■			
0541	TUBO PILOTO	60028664				■															
	TUBO PILOTO	60045270			■		■	■	■	■	■	■	■	■	■						
	TUBO PILOTO	60053937														■	■	■			
0543	TORNILLO CB M 6-12	60032390-08			■	■	■	■	■	■	■	■	■	■	■	■	■	■			
0550	MUELLE	60026764			■	■	■	■	■	■	■	■	■	■	■						
0551	EJE GAS	60014795			■	■	■	■	■	■	■	■	■	■	■						
0555	DIAFRAGMA GAS D: 4.8	60028417-02		B/P					■	■	■	■									
	DIAFRAGMA GAS D: 4.2	60028417-05		B/P									■	■	■						
	DIAFRAGMA GAS D: 3.4	60028417-17		B/P	■		■	■													
	DIAFRAGMA GAS D: 5.3	60028417-04		NAT									■	■	■						
	DIAFRAGMA GAS D: 4.2	60028417-05		NAT	■		■	■													
	DIAFRAGMA GAS D: 5	60028417-10		NAT					■	■	■	■									

500

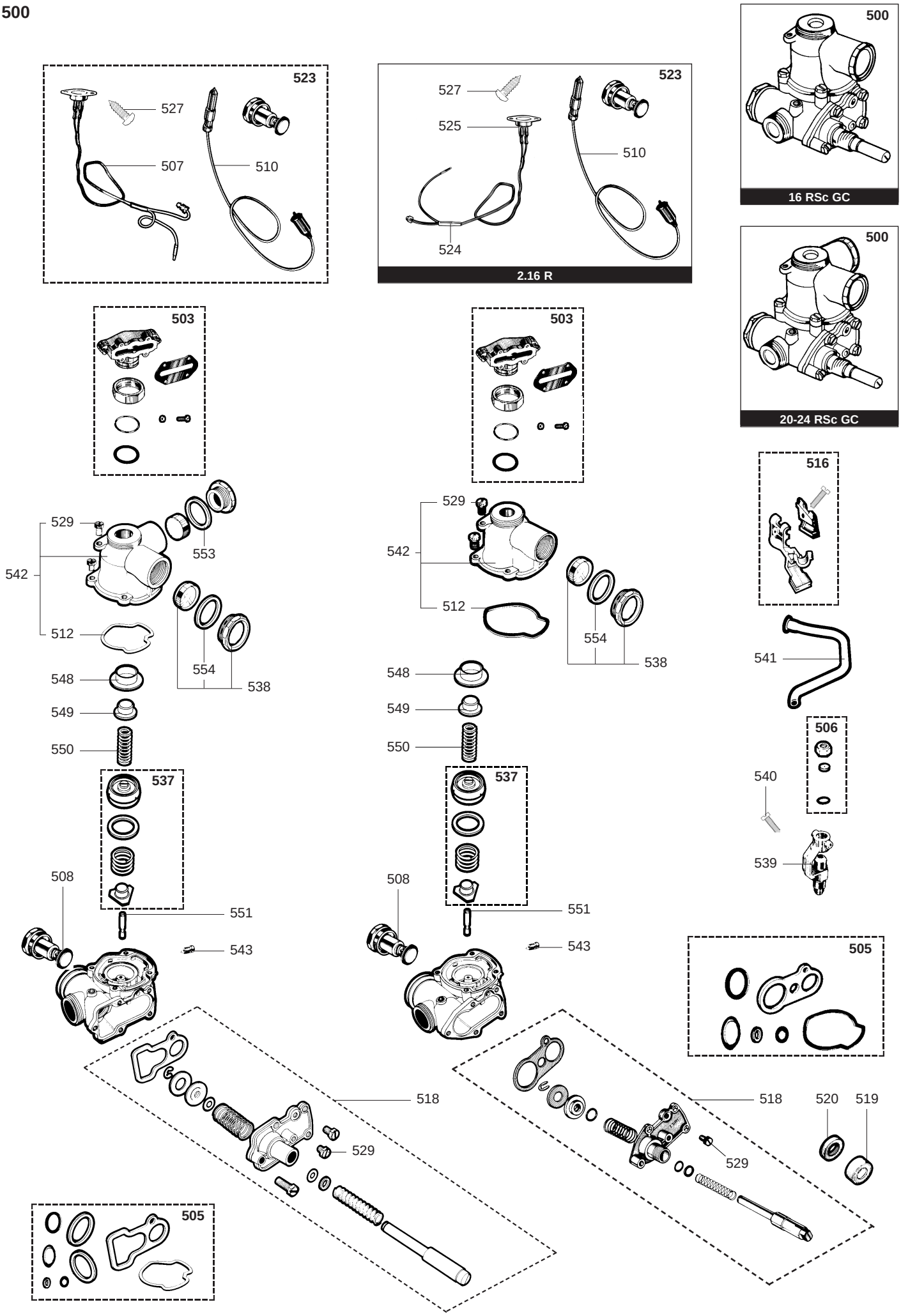

R8205777

Senal	Designación	Referencia	Otro	Typo	16				20				24			30				Fecha	
					2.16	2.16 R	1.16	TIG 16	2.20	1.20	13.20	TIG 20	2.24	1.24	TIG 24	2.30	1.30	TIG 30		de	a
					CF	CF	CF	CF	CF	CF	CF	CF	CF	CF	CF	CF	CF	CF			
0500	**ARMAZON GAS**																				
0503	BASE QUEMADOR (Bolsa)	60081408		GC	■	■	■	■	■	■	■	■	■	■	■	■	■	■			
0505	JUNTAS ARMAZON GAS (Bolsa)	60081410		GC	■	■	■	■		■		■									
	JUNTAS ARMAZON GAS (Bolsa)	60081534		GC					■		■		■	■	■	■	■	■			
0506	INYECTOR PILOTO (Bolsa)	60081529		GC	■	■	■	■	■	■	■	■	■	■	■	■	■	■			
0507	TERMO. ALUMI. & SEGURI. 110°C	60054631									■										
	TERMOPAR & SEGURIDAD 110°C	60048839		GC												■	■	■			
	TERMOPOAR & SEGURIDAD 110°C	60100342-30		GC	■		■	■	■	■		■	■	■	■						
0508	TAPON MAGNETICO	60024800		GC	■	■	■	■													
0510	BUGIA EQUIPADA	60060466			■	■	■	■	■	■	■	■	■	■	■	■	■	■			
0512	JUNTA DE BASE	60024653		GC	■	■	■	■													
	JUNTA (/Base)	60024904		GC					■	■	■	■	■	■	■	■	■	■			
0516	SOPORTE TERMOPAR	60027051-03				■															
	SOPORTE TERMOPAR	60044446			■		■	■	■	■	■	■	■	■	■	■	■	■			
0518	CONJUNTO PULSADOR (Bolsa)	60081198		GC	■	■	■	■													
0519	TUERCA MOLETEADA M 16-1	60027409			■	■	■	■	■	■		■	■	■	■	■	■	■			
0520	CONTRA-TUERCA M 16-100	60014364			■	■	■	■	■	■		■	■	■	■	■	■	■			
0523	SEGURIDAD GAS (Bolsa)	60081509		GC	■		■	■													
	SEGURIDAD GAS (Bolsa)	60100232-30		GC		■															
0524	TERMOPAR	60031243			■																
0525	SEGURIDAD TERMICA 110°C (Bol.)	60031731			■																
0527	TORNILLO CHAPA D: 3.5-6.5	60031521-03			■	■	■	■	■	■	■	■	■	■	■	■					
0529	TORNILLO HS M 6-12	60005799-13			■	■	■	■	■	■	■	■	■	■	■	■	■	■			
0537	CLAPETE GAS	60031450		GC		■															
	CLAPETE GAS	60033164		GC												■	■	■			
	CLAPETE GAS	60045600		GC					■	■	■	■									
	CLAPETE GAS	60045614		GC									■	■	■						
	CLAPETE GAS	60045630		GC	■		■	■													
0538	BY-PASS (Bolsa)	60081197		GC	■	■	■	■	■	■	■	■	■	■	■	■	■	■			
0539	PORTO-INYECTOR	60034220			■	■	■	■	■	■	■	■	■	■	■	■	■	■			
0540	TORNILLO CS M 3-8	60010764-03			■	■	■	■	■	■	■	■	■	■	■	■	■	■			
0541	TUBO PILOTO	60028664				■															
	TUBO PILOTO	60045270			■				■	■	■	■	■	■	■	■	■	■			
0542	CUERPO REGULADOR (Bolsa)	60081195		GC	■	■	■	■													
0543	TORNILLO CB M 6-12	60032390-08			■	■	■	■	■	■	■	■	■	■	■	■	■	■			
0548	FLOTADOR	60025461		GC					■	■	■	■	■	■	■	■	■	■			
	FLOTADOR	60025463		GC	■	■	■	■													
0549	APOYO DE MUELLE	60025293		GC	■	■	■	■													
	APOYO DE MUELLE	60025367		GC					■	■	■	■	■	■	■	■	■	■			
0550	MUELLE	60026764			■	■	■	■	■	■	■	■	■	■	■	■	■	■			
0551	EJE GAS	60014795			■	■	■	■	■	■	■	■	■	■	■	■	■	■			
0553	JUNTA PLANA D: 34-28.5-1.5	60061857-18		GC					■	■	■	■	■	■	■	■	■	■			
0554	JUNTA THERM D: 34.5-28.2-2	60019866-09		GC	■	■	■	■	■	■	■	■	■	■	■	■	■	■			

600

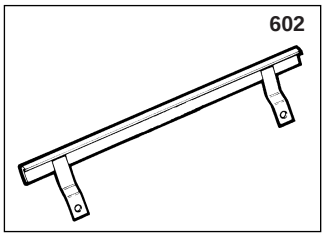

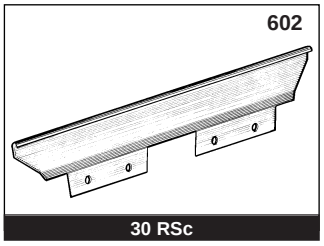

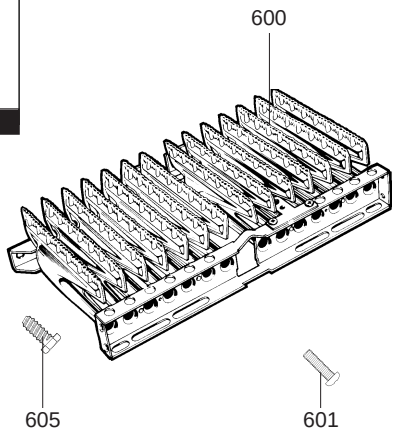

1000

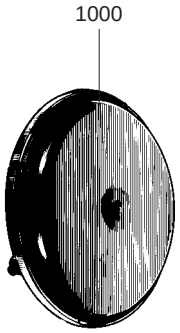

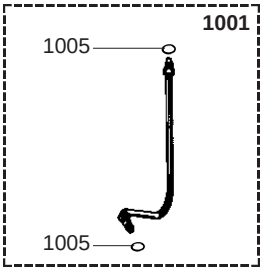

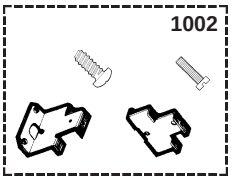

700

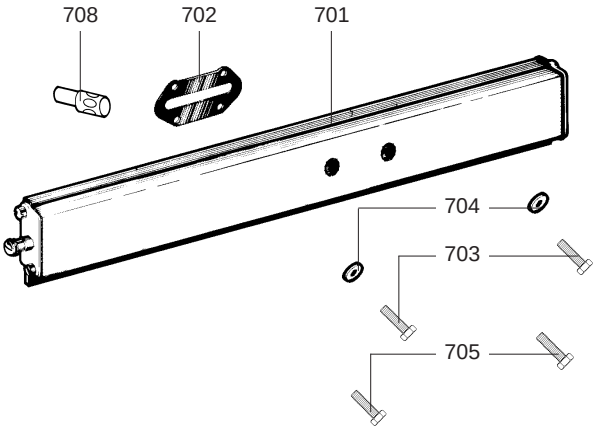

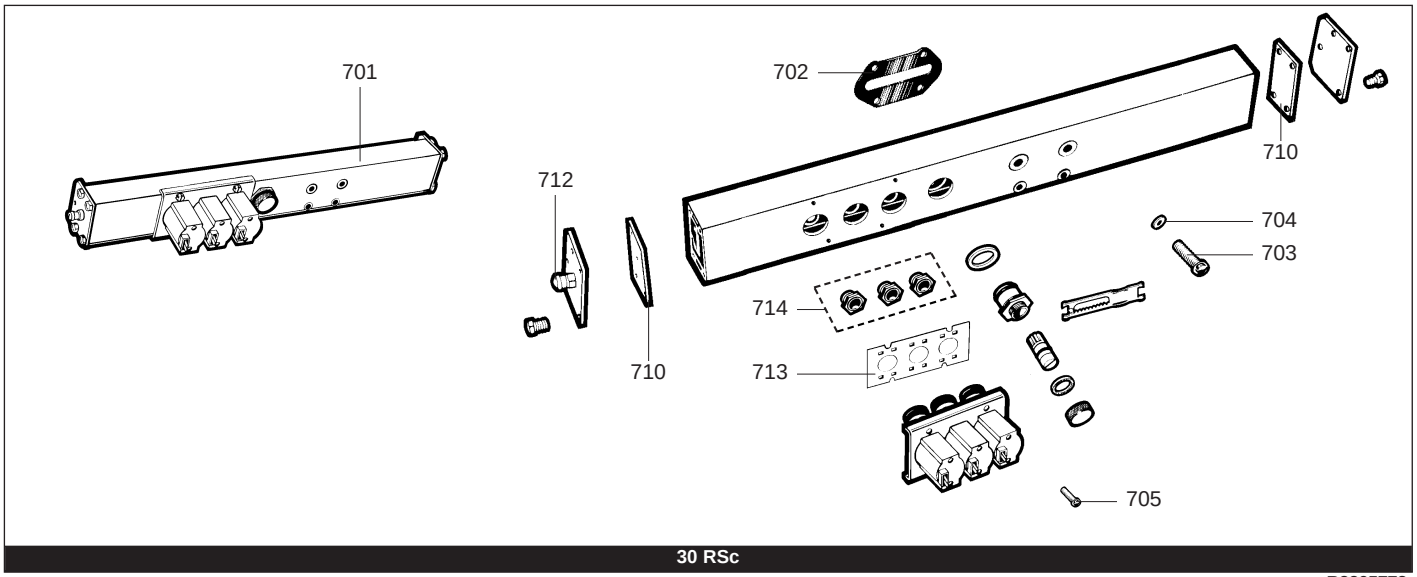

R8205778

Senal	Designación	Referencia	Otro	Typo	16								20			24			30	Fecha	
					2.16	2.16 R	1.16	TIG 16	2.20	1.20	13.20	TIG 20	2.24	1.24	TIG 24	2.30	1.30	TIG 30		de	a
					CF	CF	CF	CF	CF	CF	CF	CF	CF	CF	CF	CF	CF	CF			
0600	**BLOQUE DE MECHEROS**	60023009-02											■	■	■						
	BLOQUE DE MECHEROS	60023195-02							■	■	■	■									
	BLOQUE DE MECHEROS	60055596			■		■	■													
	BLOQUE DE MECHEROS	60024400-01		GC												■	■	■			
	BLOQUE DE MECHEROS	60024400-03		NAT-B/P												■	■	■			
0601	TORNILLO M 5-8	60015691-03			■	■	■	■	■	■	■	■	■	■	■						
0602	CANALON DE ONDAS	60032551											■	■	■						
	CANALON DE ONDAS	60032552							■	■	■	■									
	CANALON DE ONDAS	60039809														■	■	■			
	CANALON DE ONDAS	60044524				■															
0605	TORNILLO CHAPA CBLSX D: 6.3-13	61010648			■	■	■	■	■	■	■	■	■	■	■	■	■	■			
0700	**NODRIZA**																				
0701	NODRIZA 18 INY. BUT/PROP	60023008-01		B/P									■	■	■						
	NODRIZA 14 INY. BUT/PROP	60041731		B/P					■	■	■	■									
	NODRIZA 12 INY. BUT/PROP	60045685		B/P	■		■	■													
	NODRIZA 24 INY. BUT/PROP	60053986		B/P												■					
	NODRIZA 18 INY. NAT	60023008-07		NAT									■	■	■						
	NODRIZA 14 INY. NAT	60023194-03		NAT					■	■	■	■									
	NODRIZA 12 INY. NAT	60045686		NAT	■		■	■													
	NODRIZA 24 INY. NAT	60053985		NAT												■					
0702	JUNTA (/Nodriza)	60033717			■	■	■	■	■	■	■	■	■	■	■	■	■	■			
0703	TORNILLO M 5-25	60031035-03			■	■	■	■	■	■	■	■	■	■	■						
	TORNILLO M 5-35	60075760-03															■	■			
0704	ARANDELA D: 10-5-1	60022118-03			■	■	■	■	■	■	■	■	■	■	■	■	■	■			
0705	TORNILLO HX M 5-12	61010131			■	■	■	■	■	■	■	■	■	■	■	■	■	■			
0708	TROMPETA	60017217		GC	■	■	■	■					■	■	■	■	■	■			
	TROMPETA	60053762		GC					■	■	■	■									
0710	JUNTA (/Nodriza)	60049777		NAT-B/P												■	■	■			
0712	TORNILLO DE TOMA DE PRESION	60019445		NAT-B/P												■	■	■			
0713	JUNTA (/Electrovalvula)	60049778		NAT-B/P												■	■	■			
0714	BASE DE CLAPETES (Bolsa)	60081573		B/P												■					
	BASE DE CLAPETES (Bolsa)	60081564		NAT												■					
1000	**VASO DE EXPANSION**	60056676-06			■		■	■	■	■	■	■	■	■	■	■	■	■			
1001	TUBO DEL VASO DE EXPANSION	60044947			■				■		■		■			■	■	■			
1002	SOPORTE VASO EXPANSION (Bol.)	60081014			■		■	■	■	■	■	■	■	■	■	■	■	■			
1005	JUNTA TORICA D: 6-1	60024164-41			■		■	■	■	■	■	■	■	■	■	■	■	■			

1100

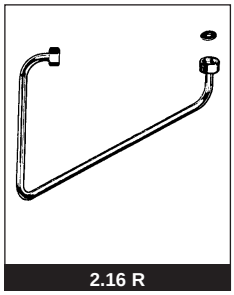
2.16 R

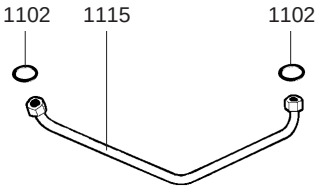
1102
1115
1102

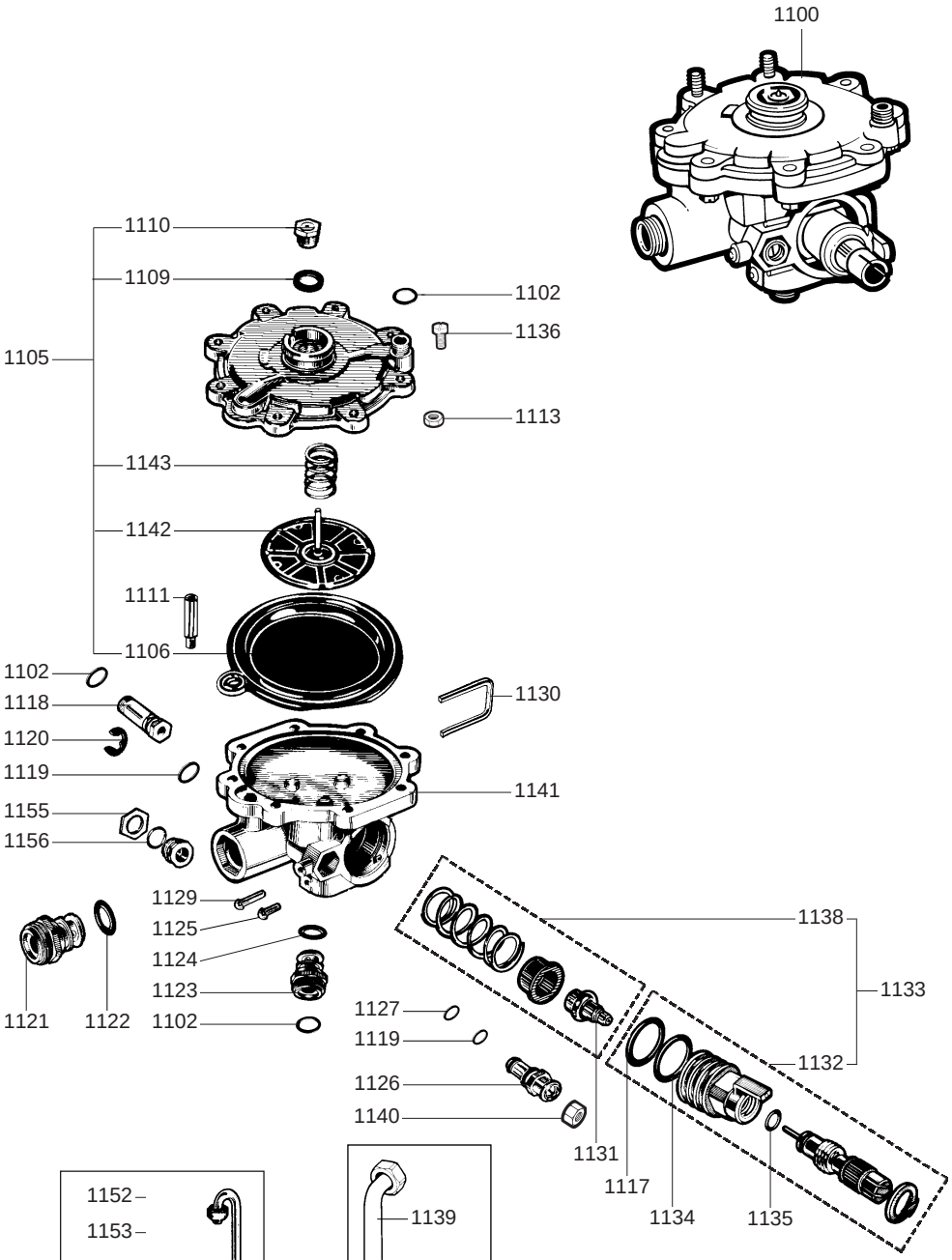
1100
1110
1109
1102
1136
1105
1113
1143
1142
1111
1106
1102
1118
1130
1120
1119
1141
1155
1156
1129
1125
1124
1123
1121
1122
1102
1138
1133
1127
1119
1132
1126
1140
1131
1117
1134
1135

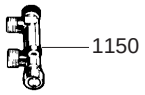
1150

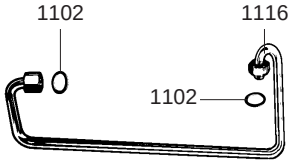
1102
1116
1102

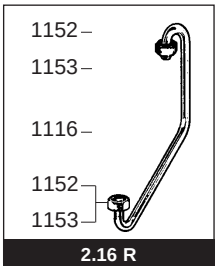
1152
1153
1116
1152
1153
2.16 R

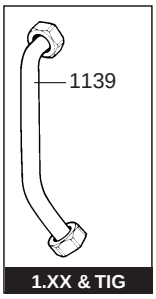
1139
1.XX & TIG

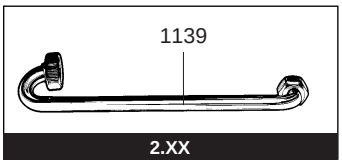
1139
2.XX

1200

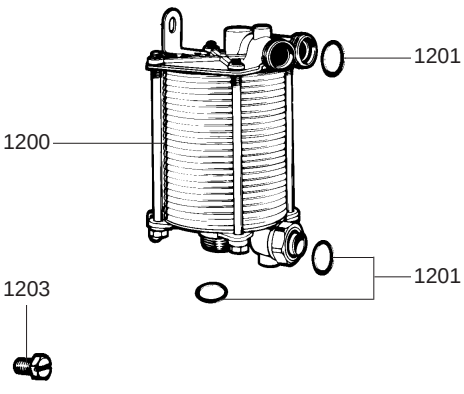
1201
1200
1201
1202
1203

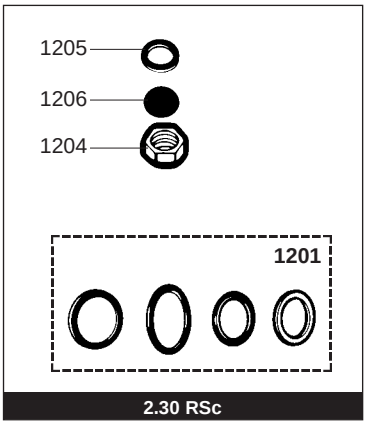
1205
1206
1204
1201
2.30 RSc

Senal	Designación	Referencia	Otro	Typo	16							20			24			30			Fecha	
					2.16	2.16 R	1.16	TIG 16	2.20	1.20	13.20	TIG 20	2.24	1.24	TIG 24	2.30	1.30	TIG 30			de	a
					CF	CF	CF	CF	CF	CF	CF	CF	CF	CF	CF	CF	CF	CF				
1100	**VALVULA AGUA (SIN Gri.Pot.Aj.)**	60031408				■																
	VALVULA AGUA (CON Gri.Pot.Aj.)	60042739				■																
	VALVULA DE AGUA TERMOSTATICA	60044873					■	■		■		■		■	■		■	■				
	VALVULA DE AGUA TERMOSTATICA	60045193			■				■				■			■						
	VALVULA DE AGUA TERMOSTATICA	60062260									■											
1102	JUNTA TORICA D: 6-1	60024164-41			■	■	■	■	■	■		■	■	■	■	■	■	■				
1105	REPARACION VALVULA AGUA (Bol.)	60100605-30			■	■	■	■	■	■	■	■	■	■	■	■	■	■				
1106	MEMBRANA	60022171-10			■	■	■	■	■	■	■	■	■	■	■	■	■	■				
1109	JUNTA D: 14.8-11.5-1.5	60061854-10														■	■	■				
	JUNTA PLANA D: 14.8-10.3-1.5	60061854-11			■	■	■	■	■	■	■	■	■	■	■							
1110	PRENSA-ESTOPA	60022639			■	■	■	■	■	■	■	■	■	■	■	■	■	■				
1111	TUBO COMUNICACION	60025043					■	■		■		■		■	■		■	■				
	TUBO COMUNICACION	60026418			■	■			■		■		■			■						
1113	TUERCA H M 5-0.80	60008664-13			■	■	■	■	■	■	■	■	■	■	■	■	■	■				
1115	TUBO DE SOBREPRESION	60035995-08				■																
	TUBO DE SOBREPRESION	60055985			■		■	■	■	■	■	■										
	TUBO DE SOBREPRESION	60063842											■	■	■	■	■	■				
1116	TUBO BAJA PRESION	60045328			■				■		■		■			■						
1117	JUNTA TORICA D: 21.3-3.6	60024183-25			■	■	■	■	■	■	■	■	■	■	■	■	■	■				
1118	RACOR M 10x100	60042549				■																
	RACOR M 10x100	60045582-08			■		■	■	■	■	■	■	■	■	■	■	■	■				
1119	JUNTA TORICA D: 7.2-1.9	60024183-12			■	■	■	■	■	■	■	■	■	■	■	■	■	■				
1120	CIRCLIPS EXT D: 8	60020769-23			■	■	■	■	■	■	■	■	■	■	■	■	■	■				
1121	RACOR M 1/2	60023623				■																
	RACOR M 3/8	60045581-08			■		■	■	■	■	■	■	■	■	■	■	■	■				
1122	JUNTA TORICA D: 12.1-2.7	60024183-16			■	■	■	■	■	■	■	■	■	■	■	■	■	■				
1123	RACOR SOBREPRESION - TUBO	60042550-08				■																
	RACOR SOBREPRESION	60053715			■		■	■	■	■	■	■	■	■	■	■	■	■				
1124	JUNTA TORICA D: 5.7-1.9	60024183-10			■	■	■	■	■	■	■	■	■	■	■	■	■	■				
1125	CLAVO ACANALADO D: 3-16	60042551			■	■	■	■	■	■	■	■	■	■	■	■	■	■				
1126	BY-PASS	60042553			■	■			■				■			■						
1127	JUNTA TORICA D: 4.9-1.9	60024183-09			■	■			■		■		■			■						
1129	CLAVO ACANALADO D: 3-10	60042552			■	■			■		■		■			■						
1130	CLIP	60023537-03			■	■	■	■	■	■	■	■	■	■	■	■	■	■				
1131	ELEMENTO TERMOSTATICO	60034779			■	■	■	■	■	■	■	■	■	■	■	■	■	■				
1132	ELEMENTO DE MANIOBRA	60034799			■	■	■	■	■	■	■	■	■	■	■	■	■	■				
1133	ELEMENTO DE MANIOBRA (Bolsa)	60100600-30			■	■	■	■	■	■	■	■	■	■	■	■	■	■				
1134	JUNTA TORICA D: 23-3.6	60024183-32			■	■	■	■	■	■	■	■	■	■	■	■	■	■				
1135	JUNTA TORICA D: 7.2-1.9	60024164-12			■	■	■	■	■	■	■	■	■	■	■	■	■	■				
1136	TORNILLO M 5-15	60031088-03			■	■	■	■	■	■	■	■	■	■	■	■	■	■				
1138	ELEMENTO TERMOSTATICO (Bolsa)	60100602-30			■	■	■	■	■	■	■	■	■	■	■	■	■	■				
1139	TUBO BAJA PRESION	60044849			■				■		■		■			■						
	TUBO BAJA PRESION 3/8"	60049631					■	■		■		■		■	■		■	■				
1141	CUERPO VALVULA AGUA PARA GRIFO	60042734				■																
	CUERPO VAL AGUA PARA TUBO SUR.	60042735				■																
	CUERPO VALVULA AGUA	60045447			■				■				■			■						
	CUERPO VALVULA AGUA	60045729					■	■		■		■		■	■		■	■				
1142	PLATO DE MEMBRANA	60022158			■	■	■	■	■	■		■	■	■	■	■	■	■				
1143	MUELLE	60020981			■	■	■	■	■	■		■	■	■	■	■	■	■				
1150	GRIFO POTENCIA AJUSTABLE	60031227				■																
1151	JUNTA PLANA D: 8.5-4.1-1.5	60061852-12				■																
1152	ARANDELA BICONO D: 6	60022865				■																
1153	TUERCA H M 10-1	60022864-08				■																
1155	CONTRA-TUERCA H 1/2"	60034780-08				■																
1156	JUNTA TORICA D: 15.1-2.7	60024183-19				■																
1200	**INTERCAMBIADOR SANITARIO 24 C**	61001974							■		■		■									
	INTERCAMBIADOR SANITARIO 20 C	61001975			■	■																
	NTERCAMBIADOR SANITARIO 20 C	61001977														■						
1201	JUNTA TORICA D: 16-1.9	60024183-37			■	■			■		■		■									
	JUNTAS INTERCAMBIADOR SANITA.	60081215														■						
1202	TUERCA DE CARTER M 8	60008686-03			■	■			■		■		■			■						
1203	TORNILLO HS M 8-16	60031519-03			■	■			■		■		■			■						
1204	TUERCA 3/8" ESP: 11	60020746-20														■						
1205	JUNTA	60046451														■						
1206	DISCO OBTURADOR	60001219														■						

1300

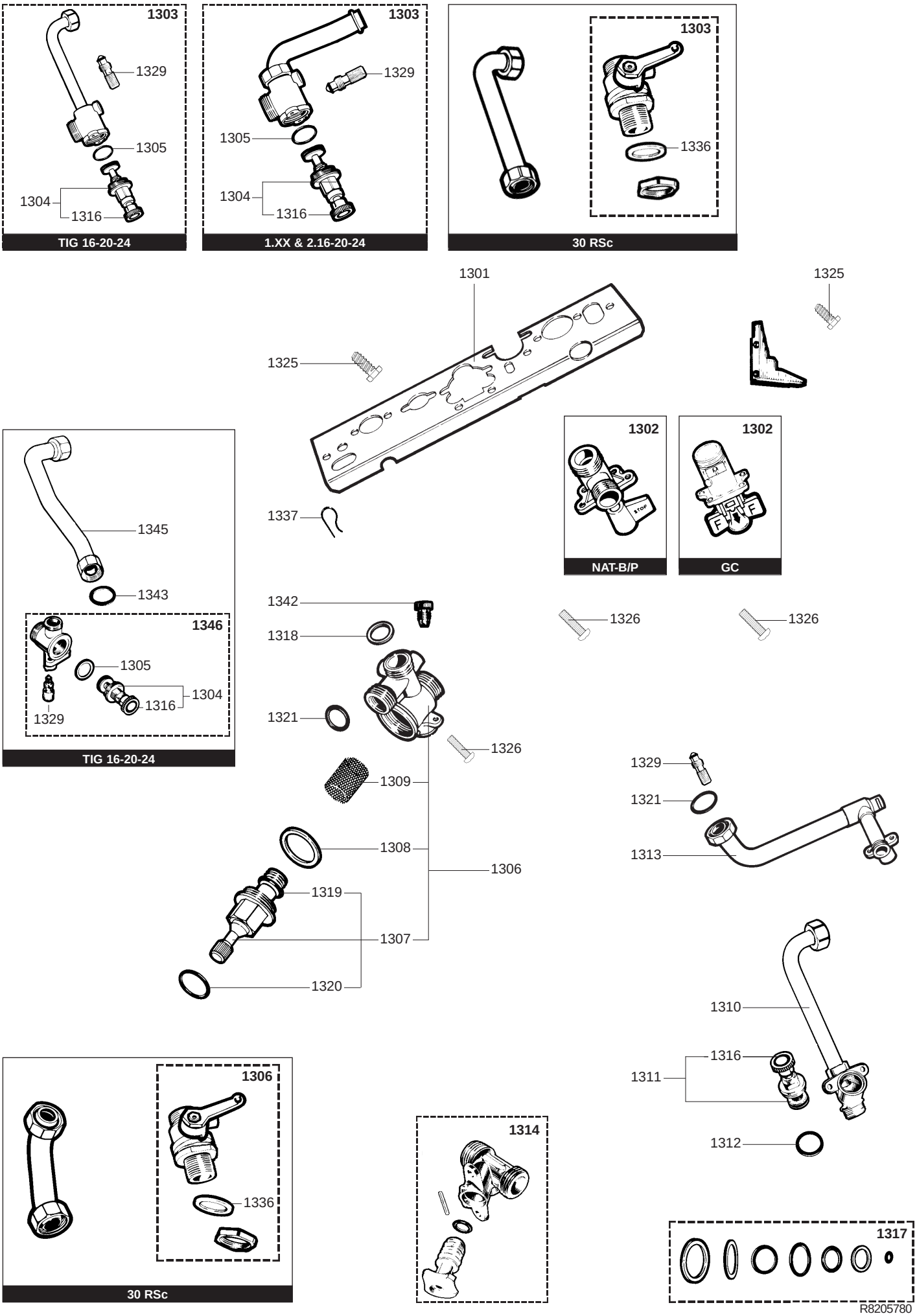

R8205780

Senal	Designación	Referencia	Otro	Typo	16							20				24			30	Fecha	
					2.16	2.16 R	1.16	TIG 16	2.20	1.20	13.20	TIG 20	2.24	1.24	TIG 24	2.30	1.30	TIG 30		de	a
					CF	CF	CF	CF	CF	CF	CF	CF	CF	CF	CF	CF	CF	CF			
1300	**PLACA DE GRIFERIA**																				
1301	SOPORTE GRIFERIA	60044508			■		■	■	■	■	■	■	■	■	■						
	PLACA DE GRIFERIA	60047929														■	■	■			
1302	GRIFO GAS	60045804		GC	■		■	■	■	■	■	■	■	■	■	■	■	■			
	GRIFO GAS	60044500		NAT-B/P	■		■	■	■	■	■	■	■	■	■	■	■	■			
1303	TUBO SALIDA CALEFACCION	60045476						■				■			■						
	TUBO SALIDA CALEFACCION	60048475					■														
	TUBO SALIDA CALEFACCION	60048476								■											
	TUBO SALIDA CALEFACCION	60073662			■				■		■		■								
	GRIFO SALIDA CALEFAC. (Bolsa)	60081560														■		■			
	GRIFO SALIDA CALEFAC. (Bolsa)	60081583		GC													■				
	GRIFO SALIDA CALEFAC. (Bolsa)	60081560		NAT-B/P													■				
1304	CABEZA DE GRIFO EQUIPADO	60067704			■		■	■	■	■	■	■	■	■	■			■			
1305	JUNTA PLANA D: 29.6-25.5-1.5	60061856-04			■		■	■	■	■	■	■	■	■	■			■			
	JUNTA PLANA D: 29.6-25.5-1.5	60061856-04		NAT	■		■	■	■	■	■	■	■	■	■			■			
1306	GRIFO RETORNO CALEFACCION 3/4”	60044550			■				■		■		■								
	GRIFO RETORNO CALEFACCION 3/8”	60049459-10					■	■		■		■		■	■						
	GRIFO RETORNO CALEFAC. (Bolsa)	60081561														■					
	GRIFO RETORNO CALEFAC. (Bolsa)	60081579		NAT-B/P													■	■			
1307	CABEZA DE GRIFO COMPLETA	60031040			■		■	■	■	■	■	■	■	■	■						
1308	JUNTA PLANA D: 38-32.2-1.5	60061857-23			■		■	■	■	■	■	■	■	■	■						
	JUNTA PLANA D: 38-32.2-1.5	60061857-23		NAT	■		■	■	■	■	■	■	■	■	■						
1309	FILTRO	60025261			■		■	■	■	■	■	■	■	■	■						
1310	TUBO LLEGADA AGUA FRIA	60045325			■				■		■		■								
	TUBO AGUA FRIA	60048660														■					
1311	CABEZA DE GRIFO EQUIPADO	60067704														■					
	CABEZA DE GRIFO COMPLETA	60069115			■				■		■		■								
1312	JUNTA PLANA D: 29.6-25.5-1.5	60061856-04														■					
	JUNTA D: 24.3-21-1.5	60061856-13			■				■		■		■								
	JUNTA PLANA D: 29.6-25.5-1.5	60061856-04		NAT												■					
1313	TUBO AGUA CALIENTE SANITARIO	60074744-08														■					
	TUBO AGUA CALIENTE SANITARIA	60078766			■				■		■		■								
1314	GRIFO AGUA	60100112-20				■															
1316	MANDO DE MANIOBRA	60066107			■		■	■	■	■	■	■	■	■	■	■		■			
1317	JUNTAS PLACA DE GRIFERIA (Bol)	60081061			■		■	■	■	■	■	■	■	■	■	■	■	■			
1318	JUNTA PLANA D: 24-16.2-1.5	60061855-02			■		■	■	■	■	■	■	■	■	■						
	JUNTA PLANA D: 24-16.2-1.5	60061855-02		NAT	■		■	■	■	■	■	■	■	■	■						
1319	JUNTA TORICA D: 16.9-2.7	60024164-21			■		■	■	■	■	■	■	■	■	■						
1320	JUNTA TORCIA D: 15.1-2.7	60024164-20			■		■	■	■	■	■	■	■	■	■						
1321	JUNTA TORICA D: 16-1.9	60024183-37			■				■		■		■			■					
1325	TORNILLO CHAPA CBLSX D: 6.3-13	61010648			■		■	■	■	■	■	■	■	■	■	■	■	■			
1326	TORNILLO M 6-10	60031527-03			■	■	■	■	■	■	■	■	■	■	■	■	■	■			
1329	PURGADOR EQUIPADO (Bolsa)	60081028			■		■	■	■	■	■	■	■	■	■	■		■			
1336	JUNTA PLANA D: 42-34-1.5	60061857-24														■	■	■			
	JUNTA PLANA D: 42-34-1.5	60061857-24		NAT												■	■	■			
1337	CLIP	60031546			■				■		■		■			■					
1342	TAPON M 10-100	60036342-08			■				■		■		■								
1343	JUNTA TORICA D: 16-1.9	60024183-37						■				■			■			■			
1345	TUBO SALIDA	60074759						■				■			■			■			
1346	GRIFO	60031721						■				■			■			■			

1400

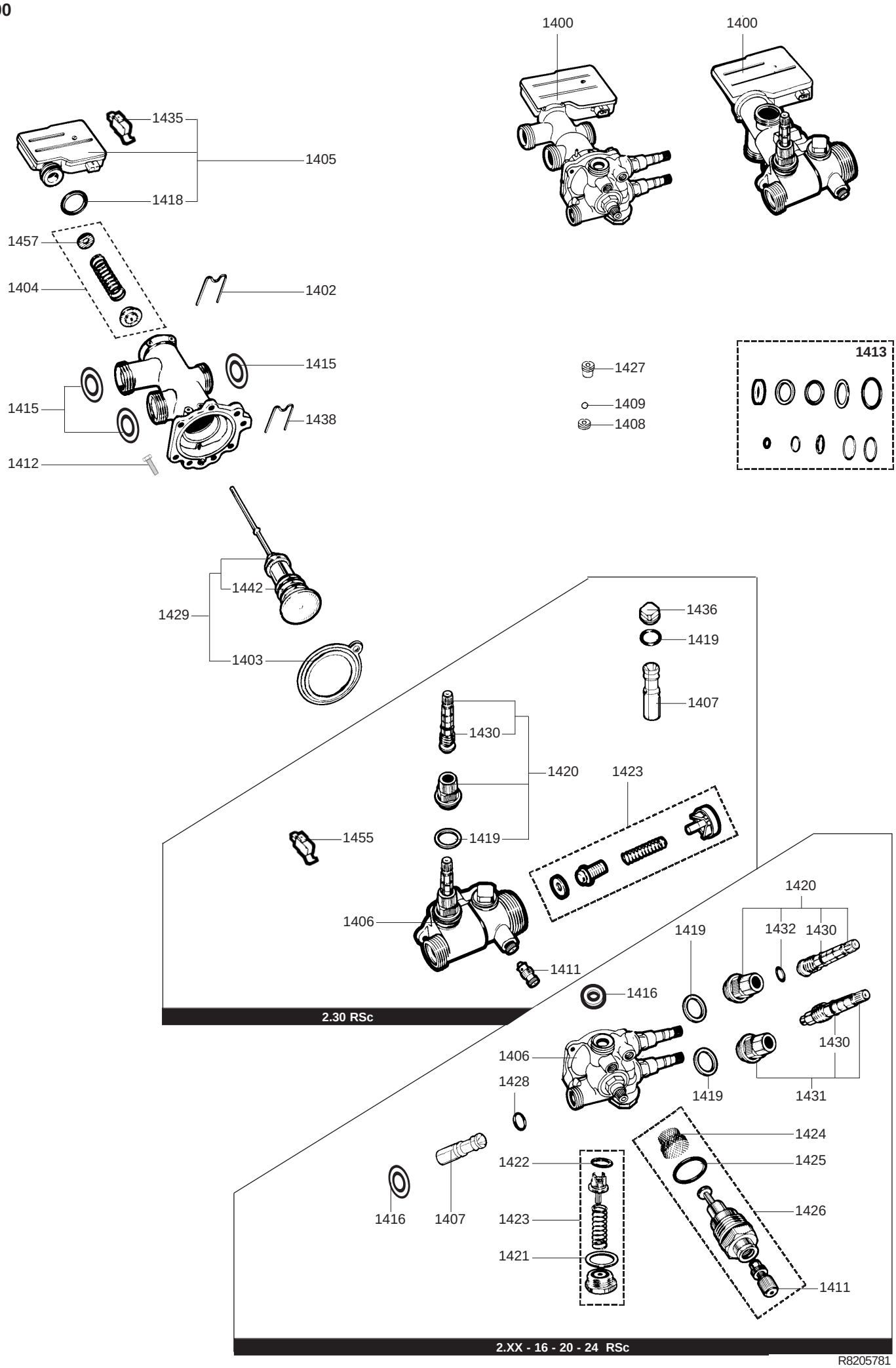

R8205781

Senal	Designación	Referencia	Otro	Typo	16				20				24			30				Fecha	
					2.16	2.16 R	1.16	TIG 16	2.20	1.20	13.20	TIG 20	2.24	1.24	TIG 24	2.30	1.30	TIG 30		de	a
					CF	CF	CF	CF	CF	CF	CF	CF	CF	CF	CF	CF	CF	CF			
1400	**VALVULA DISTRIBUIDORA CONJUNTO**	60045596							■		■										
	VALVULA DISTRIBUIDORA CONJUNTO	60045610											■								
	VALVULA DISTRIBUIDORA CONJUNTO	60045626			■	■															
	VALVULA DISTRIBUIDORA CONJUNTO	60061451		GC											■						
	VALVULA DISTRIBUIDORA CONJUNTO	60053957		NAT-B/P											■						
1402	CLIP	60031764			■	■			■		■		■		■						
1403	MEMBRANA	60025809-30			■	■			■		■		■		■						
	MEMBRANA	60025809-30		NAT											■						
1404	CLAPETE CIRCUITO CORTO (Bolsa)	60081178			■	■			■		■		■		■						
1405	CAJA MICRORRUPTOR	60046713			■	■			■		■		■								
	CAJA MICRORRUPTOR	60046713		GC											■						
	CAJA MICRORRUPTOR	60059292		NAT-B/P											■						
1406	FONDO VALVULA DISTRI. EQUIPADA	60081528							■		■										
	FONDO VALVULA DISTRIBUI. EQUI.	60081562													■						
1407	VENTURI D: 6.2	60031642-08											■								
	VENTURI D: 5.2	60031664-08			■	■															
	VENTURI D: 5.4	60032803-08							■		■										
1408	BASE DE CLAPETE D: 7	60038901-08			■	■			■		■		■		■						
1409	BOLA	60016162			■	■			■		■		■		■						
1411	PURGADOR EQUIPADO (Bolsa)	60081028			■	■			■		■		■		■						
1412	TORNILLO HX M 5-12	61010131			■	■			■		■		■		■						
1413	JUNTAS DE VALVULA DISTRI (Bol)	60081279			■	■			■		■		■		■						
1415	JUNTA TORICA D: 16-1.9	60024183-37			■	■			■		■		■								
1416	JUNTA TORICA D: 11.1-1.78	60024183-38			■	■			■		■		■								
1418	JUNTA TORICA D: 19.8-3.6	60024164-24			■	■			■		■		■		■						
1419	JUNTA PLANA D: 20.1-17.1-1.5	60061855-09			■	■			■		■		■		■						
1420	GRIFO DE LLENADO	60030959			■	■			■		■		■		■						
1421	JUNTA PLANA D: 23.9-20.1-1.5	60061855-03			■	■			■		■		■								
1422	JUNTA PLANA D: 15-8.5-1.5	60030867			■	■			■		■		■								
1423	CLAPETE ANTI-RETORNO (Bolsa)	60081027													■						
	CLAPETE BY-PASS (Bolsa)	60081182			■	■			■		■		■								
1424	FILTRO	60031226			■	■			■		■		■								
1425	JUNTA TORICA D: 22-2	60024959-03			■	■			■		■		■								
1426	REGULADOR AGUA	60031055			■	■			■		■		■								
1427	DIAFRAGMA AGUA D: 4.42	60023206-03							■		■										
	DIAFRAGMA AGUA D: 3.6	60023206-19			■	■															
	DIAFRAGMA AGUA D: 5.3	60023206-23											■								
1428	JUNTA TORICA D: 8.9-1.9	60024164-13			■	■			■		■		■								
1429	CLAPETE CALEFACCION	60100503-30													■						
	CLAPETE CALEFACCION (Bolsa)	60100506-30			■	■			■		■		■								
1430	JUNTA TORICA D: 5.7-1.9	60024164-10			■	■			■		■		■		■						
1431	SELECTOR DE TEMPERATURA COM.	60030958			■	■															
	SELECTOR DE TEMPERATURA COM.	60031993							■		■		■								
1432	JUNTA TORICA D: 4.2-1.9	60024164-08			■	■			■		■		■								
1435	MICRO-CONTACTO SIMPLE	60034881													■						08/89
	MICRO-CONTACTO SIMPLE	60034881			■	■			■				■								
	MICRO-CONTACTO SIMPLE	60034881									■									09/87	10/89
	MICRO-CONTACTO SIMPLE	61001157													■					10/89	01/93
	MICRO-CONTACTO SIMPLE	61001157									■									12/89	10/93
1436	TAPON 3/8”	60043784-08													■						
1438	CLIP	60025076-03			■	■			■		■		■		■						
1442	PRENSA-ESTOPA	60031073			■	■			■				■								
1455	MICRO-CONTACTO DOBLE	60054732													■						08/89
	MICRO-CONTACTO DOBLE	61001156													■					10/89	01/93
1457	ARANDELA D: 16-6.2-0.5	60031280-01			■	■			■		■		■								

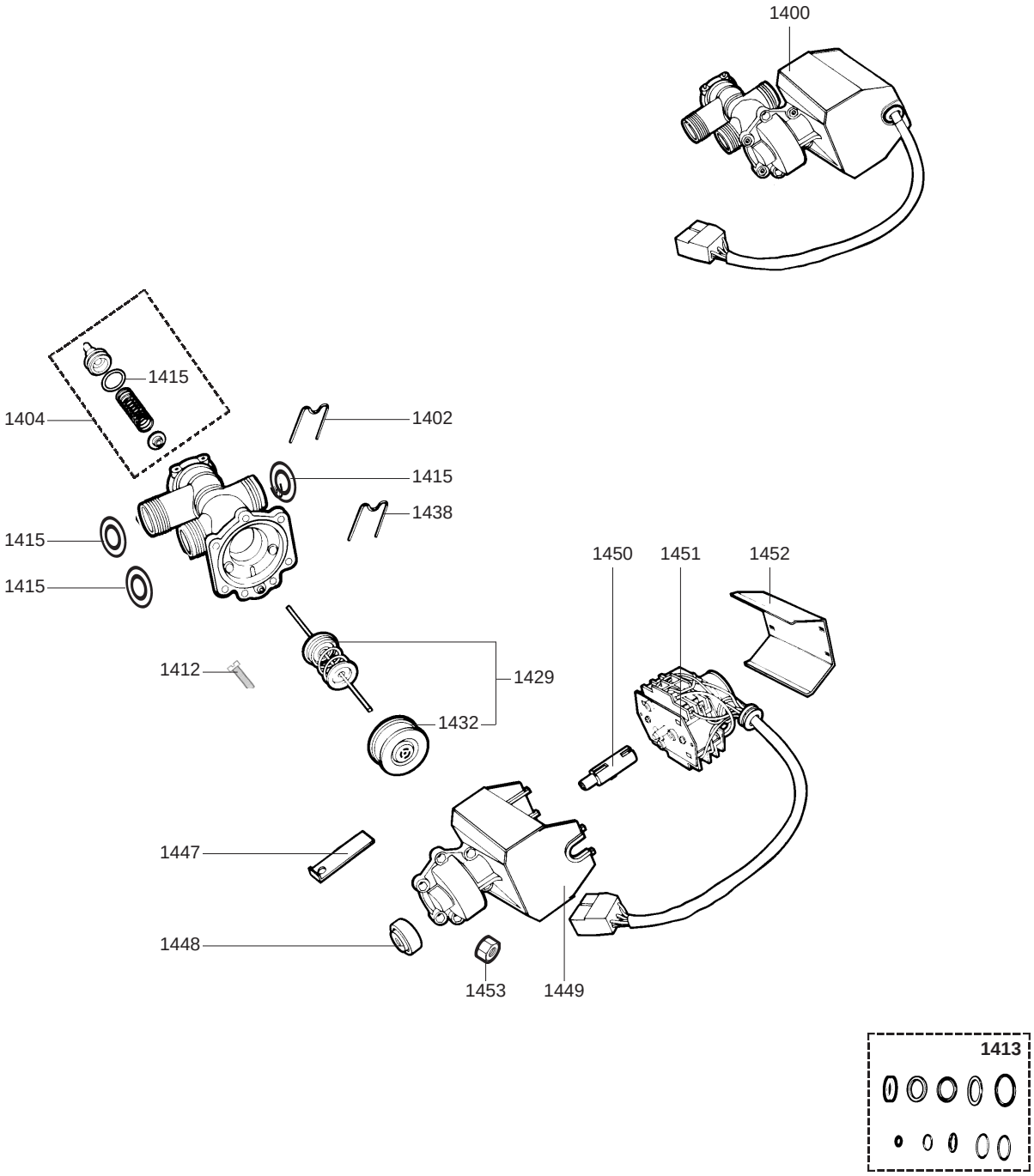
1400
1415
1404
1402
1415
1438
1415
1415
1450
1451
1452
1412
1429
1432
1447
1448
1453
1449
1413

Senal	Designación	Referencia	Otro	Typo	16							20				24			30		Fecha	
					2.16	2.16 R	1.16	TIG 16	2.20	1.20	13.20	TIG 20	2.24	1.24	TIG 24	2.30	1.30	TIG 30			de	a
					CF	CF	CF	CF	CF	CF	CF	CF	CF	CF	CF	CF	CF	CF				
1400	**VALVULA DISTRIBUIDORA TI**	60045652						■				■			■			■				
1402	CLIP	60031764						■				■			■			■				
1404	CLAPETE (Bolsa)	60081513						■				■			■			■				
1412	TORNILLO H M 5-20	60019317						■				■			■			■				
1413	JUNTAS VALVULA DISTRIBUIDORA	60081176						■				■			■			■				
1415	JUNTA TORICA D: 19.8-3.6	60024164-24						■				■			■							
	JUNTA TORICA D: 16-1.9	60024183-37																■				
1429	CLAPETE CALEFACCION (Bolsa)	60081514						■				■			■			■				
1432	JUNTA TORICA D: 25-2.4	60024164-32						■				■			■			■				
1438	CLIP	60025076-03						■				■			■			■				
1447	LAMINA	60026206						■				■			■			■				
1448	LEVA DE MANIOBRA	60026203						■				■			■			■				
1449	CARTER	60026003						■				■			■			■				
1450	EJE DE LEVA	60026202						■				■			■			■				
1451	MOTOR REDUCTOR	60045350						■				■			■			■				
1452	TAPADERA LATO MOTOR	60026207						■				■			■			■				
1453	TUERCA H M 5-0.80	60008664-13						■				■			■			■				

1500

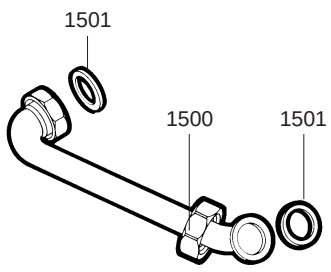

1600

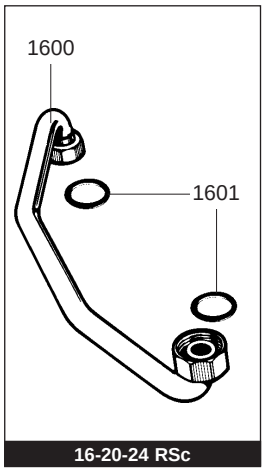

16-20-24 RSc

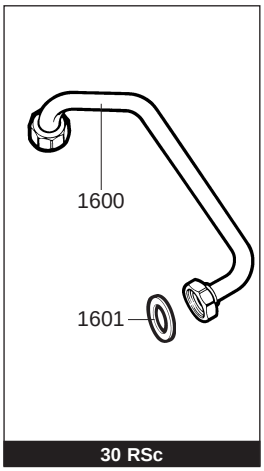

30 RSc

2000

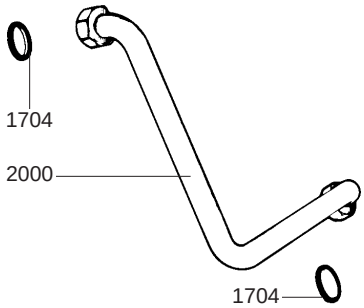

1700

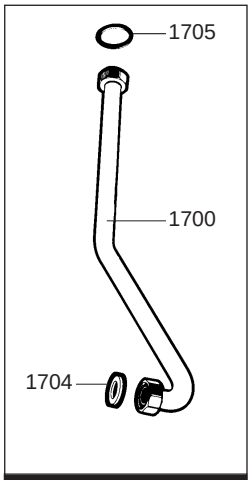

16-20-24 RSc

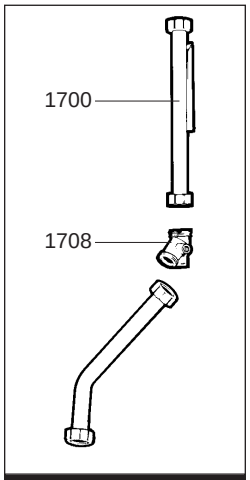

1.30 RSc

1900

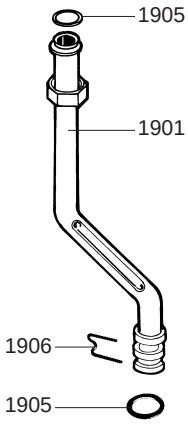

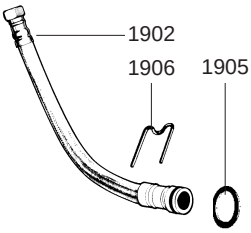

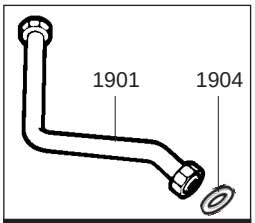

30 RSc

2100

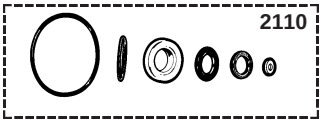

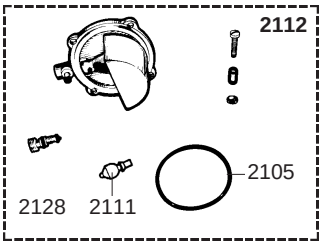

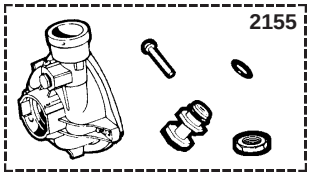

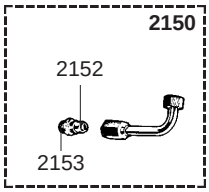

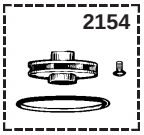

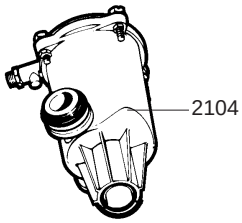

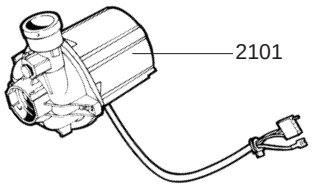

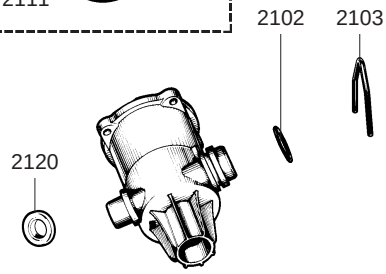

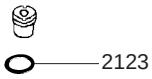

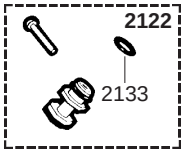

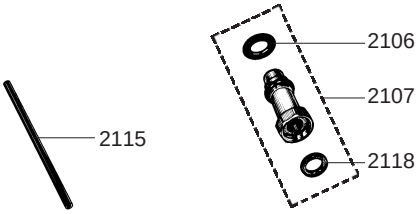

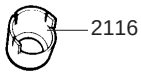

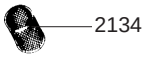

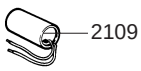

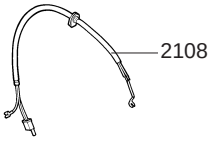

R8205783

Senal	Designación	Referencia	Otro	Typo	16								20			24			30	Fecha	
					2.16	2.16 R	1.16	TIG 16	2.20	1.20	13.20	TIG 20	2.24	1.24	TIG 24	2.30	1.30	TIG 30		de	a
					CF	CF	CF	CF	CF	CF	CF	CF	CF	CF	CF	CF	CF	CF			
1500	**TUBO GAS**	60045237-08		GC	■		■	■	■	■	■	■	■	■	■	■	■	■			
	TUBO GAS	60044479		NAT-B/P	■		■	■	■	■	■	■	■	■	■	■	■	■			
1501	JUNTA PLANA D: 29.6-22-1.5	60022834-14		GC	■		■	■	■	■	■	■	■	■	■	■	■	■			
	JUNTA PLANA D: 24-18.2-1.5	60022835-01		NAT-B/P	■		■	■	■	■	■	■	■	■	■	■	■	■			
1600	**TUBO AGUA FRIA VD A INTERCAM.**	61001208			■	■															
	TUBO AGUA FRIA VD A INTERCAM.	61001209							■		■		■								
1601	JUNTA TORICA D: 11.1-1.78	60024183-38			■	■			■		■		■								
1700	**TUBO VD A CDC**	60045483										■									
	TUBO VD A CDC	60078127							■		■										
1704	JUNTA TORICA D: 16-1.9	60024183-37			■				■		■		■								
1705	JUNTA TORICA D: 16.1-1.6	60024184-35			■				■		■		■								
1708	RACOR PORTA-SONDA	60054909-08															■				
1900	**TUBO ANTI-RETORNO DE LA BOMBA**																				
1901	TUBO ANTI-RETORNO DE LA BOMBA	60045335											■	■	■						
	TUBO ANTI-RETORNO DE LA BOMBA	61001552									■									06/88	10/93
	TUBO ANTI-RETORNO DE LA BOMBA	60074754-08		NAT-B/P												■	■	■			
1902	DURITA ANTI-RETORNO BOMBA	60049771			■		■	■	■	■		■									
	DURITA ANTI-RETORNO BOMBA	60049771									■									11/87	04/88
1904	JUNTA TORICA D: 16-1.9	60024183-37														■	■	■			
1905	JUNTA TORICA D: 16-5	60024959-12			■		■	■	■	■	■	■	■	■	■						
1906	CLIP	60031764			■		■	■	■	■	■	■	■	■	■						
2000	**TUBO DE CIRCUITO CORTO**	60072476							■		■		■			■					
2100	**BOMBA**																				
2101	BOMBA 1 VELOCIDAD (D)	60073887			■	■	■	■	■	■	■	■									
	KIT MOTOR 220 V	60079476											■	■	■	■					
	BOMBA UP 15/50 230V	61010612															■	■			
2102	JUNTA TORICA D: 27.8-3.6	60024164-35			■	■	■	■	■	■	■	■	■	■	■	■	■	■			
2103	CLIP	60030898-03			■	■	■	■	■	■	■	■	■	■	■	■	■	■			
2104	DESGASIFICADOR	60037374			■	■	■	■	■	■	■	■	■	■	■	■	■	■			
2105	JUNTA (/Desgasificador)	60053847			■	■	■	■	■	■	■	■	■	■	■	■	■	■			
2106	JUNTA TORICA D: 16-5	60024959-12			■	■	■	■	■	■	■	■	■	■	■	■	■	■			
2107	RACOR DE DESGASIFICADOR (Bol)	60081020			■	■	■	■	■	■	■	■	■	■	■						
	RACOR DE DESGASIFICADOR (Bol)	60081563														■	■	■			
2108	CABLEADO DE BOMBA (1 VELOCI.)	60045641														■	■	■			
2109	CONDENSADOR	61000652-10											■	■	■	■	■	■			
2110	JUNTAS DE DEGASIFICADOR (Bol)	60081024			■	■	■	■	■	■	■	■	■	■	■	■	■	■			
2111	CLAPETE DESGASIFICADOR	60035750			■	■	■	■	■	■	■	■	■	■	■	■	■	■			
2112	TAPADERA DESGASIFICADOR (Bol.)	60035748			■	■	■	■	■	■	■	■	■	■	■	■	■	■			
2115	TUOB PVC D: 9 L: 315	60030900			■	■	■	■	■	■	■	■	■	■	■	■	■	■			
2116	TIRANTE	60044845			■		■	■	■	■	■	■									
2118	JUNTA PLANA D: 24-16.2-1.5	60061855-02			■		■	■	■	■	■	■	■	■	■						
2120	SILENCIADOR	60025136			■	■	■	■	■	■	■	■	■	■	■	■	■	■			
2121	AMORTIGUADOR	60049974			■	■	■	■	■	■	■	■	■	■	■	■	■	■			
2122	RACOR DE SOBREPRESION (Bolsa)	60081511			■		■	■	■	■	■	■									
2123	JUNTA TORICA D: 2.6-1.9	60024164-04		GC												■	■	■			
2128	PURGADOR EQUIPADO (Bolsa)	60081421			■	■	■	■	■	■	■	■	■	■	■	■	■	■			
2133	JUNTA TORICA D: 5.7-1.9	60024183-10			■		■	■	■	■	■	■									
2134	FILTRO	60036677			■	■	■	■	■	■	■	■	■	■	■						
	FILTRO	60036677		GC												■	■	■			
2150	ACELERADOR DE EXTINCION	60046817											■	■	■						
2152	SISTEMA ACELERACION	60045469			■		■	■	■	■		■	■	■	■						
2153	JUNTA TORICA D: 7.2-1.9	60024164-12			■		■	■	■	■		■	■	■	■						
2154	TURBINA DE BOMBA D: 63 (Bolsa)	60100802-30			■	■	■	■	■	■		■									
	TURBINA DE BOMBA D: 55 (Bolsa)	60100804-30			■	■	■	■	■	■		■									
2155	VOLUTA (Bolsa)	60081029			■		■	■	■	■		■									

2200

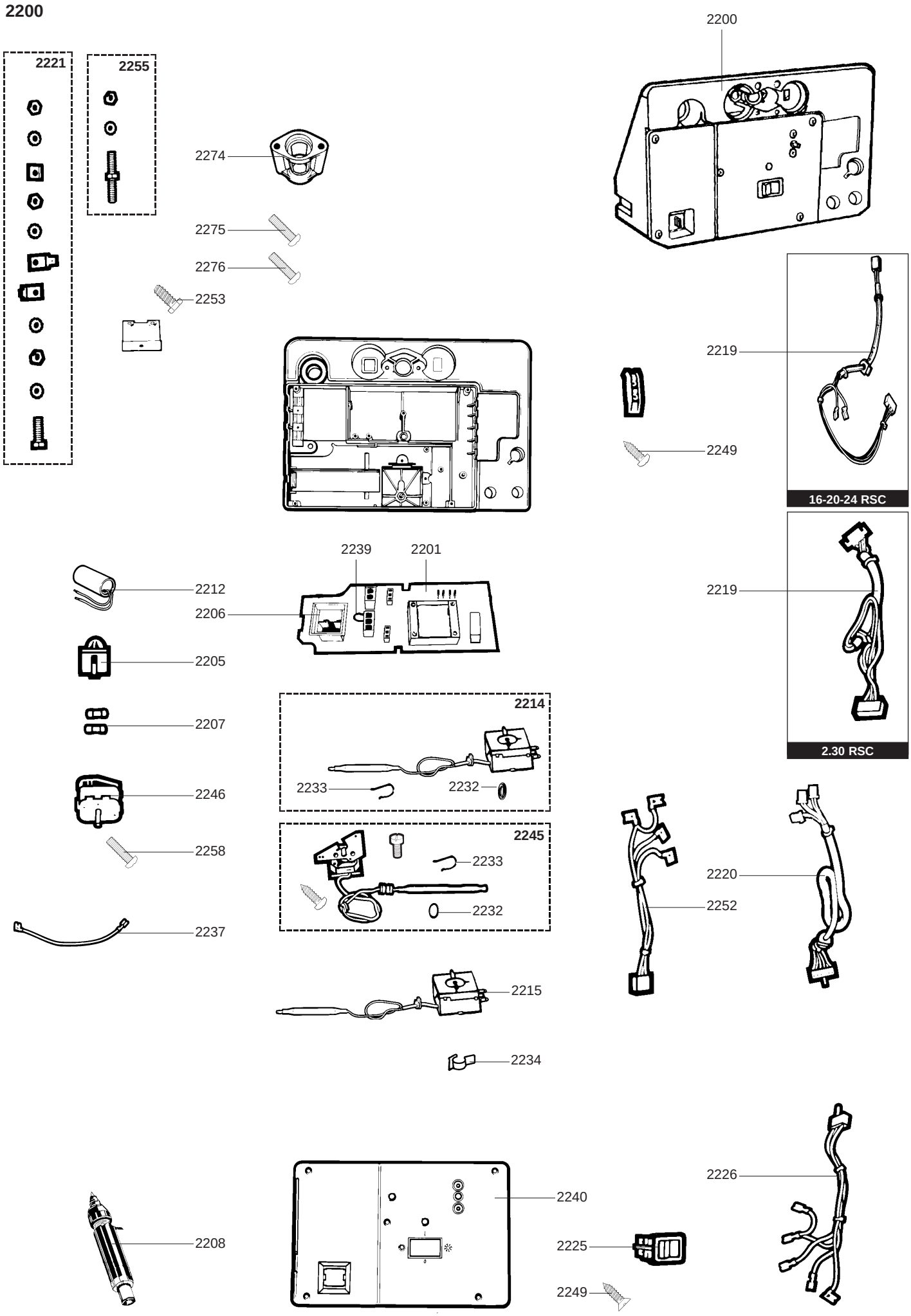

R8205784

Senal	Designación	Referencia	Otro	Typo	16				20				24				30				Fecha	
					2.16	2.16 R	1.16	TIG 16	2.20	1.20	13.20	TIG 20	2.24	1.24	TIG 24	2.30	1.30	TIG 30			de	a
					CF	CF	CF	CF	CF	CF	CF	CF	CF	CF	CF	CF	CF	CF				
2200	**CAJA ELECTRICA**	60053326		NOTA 1				■				■										
	CAJA ELECTRICA	60053331		NOTA 2	■				■													
2201	CIRCUITO IMPRESO	60030179				■																
	CIRCUITO IMPRESO	60045216			■		■		■	■	■											
	CIRCUITO IMPRESO	60045263											■	■								
	CIRCUITO IMPRESO	60045304						■				■										
	CIRCUITO IMPRESO	60045317													■							
	CIRCUITO IMPRESO	60045263		GC												■	■					
	CIRCUITO IMPRESO	60045317		GC														■				
	CIRCUITO IMPRESO	60054481		NAT-B/P												■						
	CIRCUITO IMPRESO	60055898		NAT-B/P														■				
	CIRCUITO IMPRESO	60056720		NAT-B/P													■					
2205	SOPORTE FUSIBLE	60044799-10			■		■	■	■	■	■	■	■	■	■	■	■	■				
2206	CAPO DE PROTECCION	60044800-10			■		■	■	■	■	■	■	■	■	■	■	■	■				
2207	FUSIBLE 220V 630mA	60028472				■																
	AISLANTE & HILO BUGIA	60045234			■		■	■	■	■	■	■	■	■	■	■	■	■				
2208	ENCENDEDOR	60034269			■		■	■	■	■	■	■	■	■	■	■	■	■				
2212	CONDENSADOR (1 VELOCIDAD)	60028463			■	■	■	■	■	■	■	■										
2214	ACUASTATO 57°C (Bolsa)	60100606-30			■				■		■		■			■						
	TERMOSTATO (Bolsa)	60100607-30				■																
2215	TERMOSTATO CALEFACCION 85°C	60056974														■	■	■				
2219	CABLEADO VALVULA DISTRI./ACUAS	60046466			■				■		■		■									
	CABLEADO VALVULA DISTRI./ACUAS	60046466		GC												■						
	CABLEADO VALVULA DISTRIBUIDORA	60054615		NAT-B/P												■						
2220	CABLEADO ELECTROVALVULA	60054639														■						
	CABLEADO ELECTROVALVULA	60054716															■	■				
2221	TORNILLO DE MASA (Bolsa)	60081169			■	■	■	■	■	■	■	■	■	■	■	■	■	■				
2225	INTERRUPTOR NEGRO	60074094			■		■	■	■	■	■	■	■	■	■	■	■	■				
2226	CABLEADO INTER-CRONO	60045053			■				■		■		■			■						
	CABLEADO INTER-CRONO	60045322																■				
	CABLEADO INTER-CRONO	60045459					■	■		■		■		■	■		■					
2232	JUNTA TORICA D: 7.2-1.9	60024164-12			■	■			■		■		■			■	■	■				
2233	CLIP	60031546			■				■		■		■			■	■	■				
2234	CLIP	60078502														■	■	■				
2237	RACORD	60045052		NOTA 1	■		■	■	■	■		■	■	■	■							
2239	SHUNT	60030879				■																
2240	TAPADERA CAJA ELECTRICA	60047796		GC												■	■	■				
	TAPADERA CAJA ELECTRICA	60053815		NAT-B/P												■	■	■				
	TAPADERA CAJA ELECTRICA	60047796		NOTA 1	■		■	■	■	■		■	■	■	■							
	TAPADERA CAJA ELECTRICA	60047797		NOTA 2	■		■	■	■	■	■	■	■	■	■							
2245	TERMOSTATO REGULABLE (Bolsa)	60081420														■	■	■				
2246	CRONORRUPTRO 14H	60030697		NOTA 1	■		■	■	■	■		■	■	■	■	■	■	■				
2249	TORNILLO CHAPA D: 3.56-16	60045654									■					■	■	■				
2252	CABLEADO ACUASTATO	60054713																■				
	CABLEADO ACUASTATO	60069047														■	■					
2253	TORNILLO CHAPA CBLSX D: 6.3-13	61010648			■		■	■	■	■	■	■	■	■	■	■	■	■				
2258	TORNILLO M 4-6	60019197-03		NOTA 1	■		■	■	■	■		■	■	■	■	■	■	■				
2274	TIRANTE	60044556		NOTA 2	■		■	■	■	■	■	■	■	■	■							
2275	TORNILLO HS M 6-15	60019316-03		NOTA 1	■				■				■									
2276	TORNILLO M 6-30	60045818		NOTA 1	■				■				■			■	■	■				

NOTA 1 : CELTIC
NOTA 2 : GM

2300

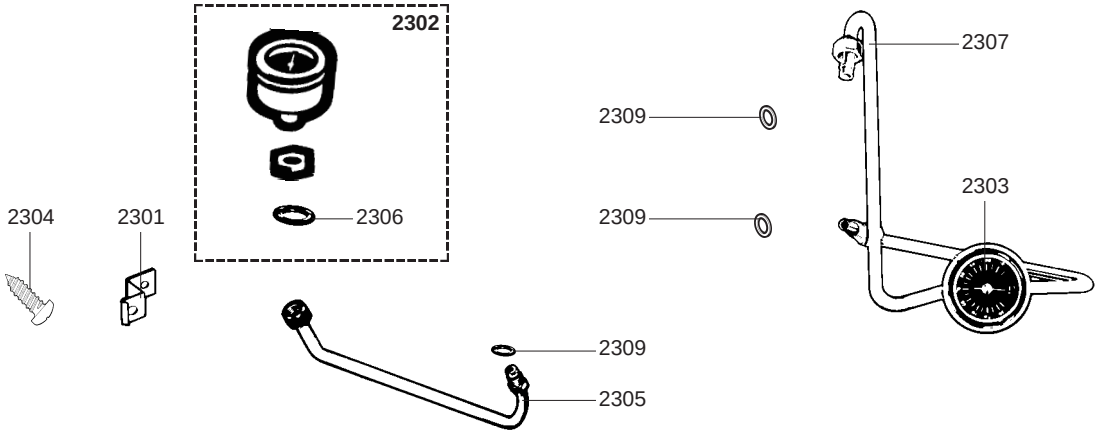

2500

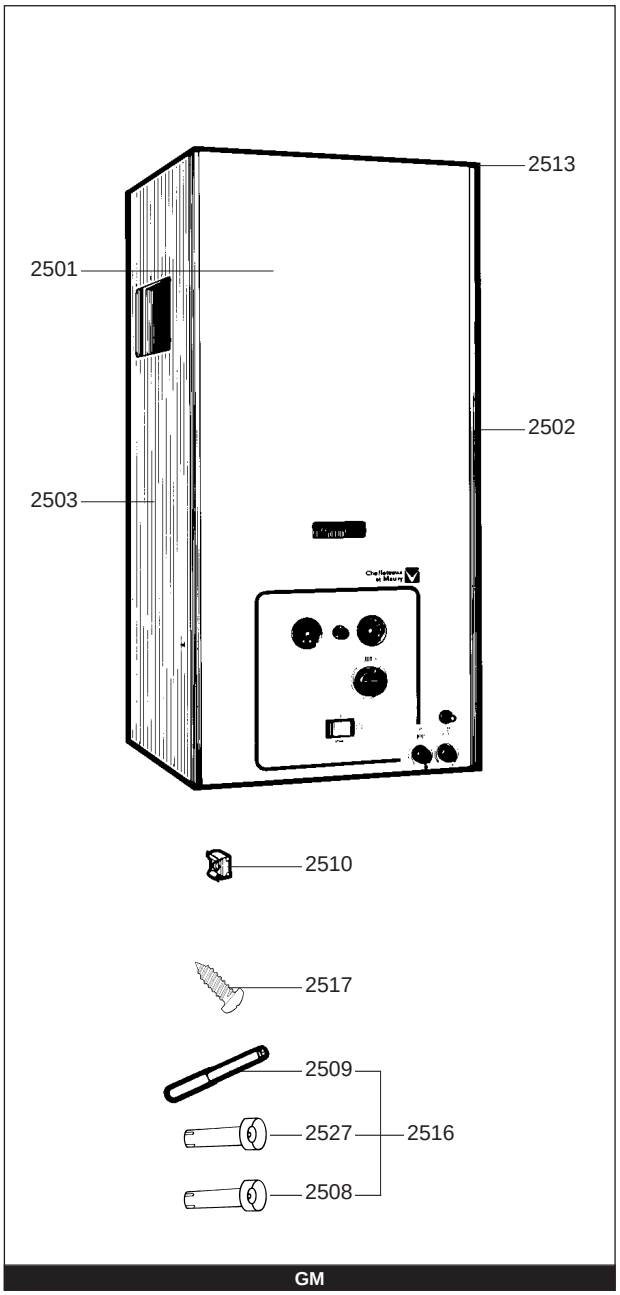

GM

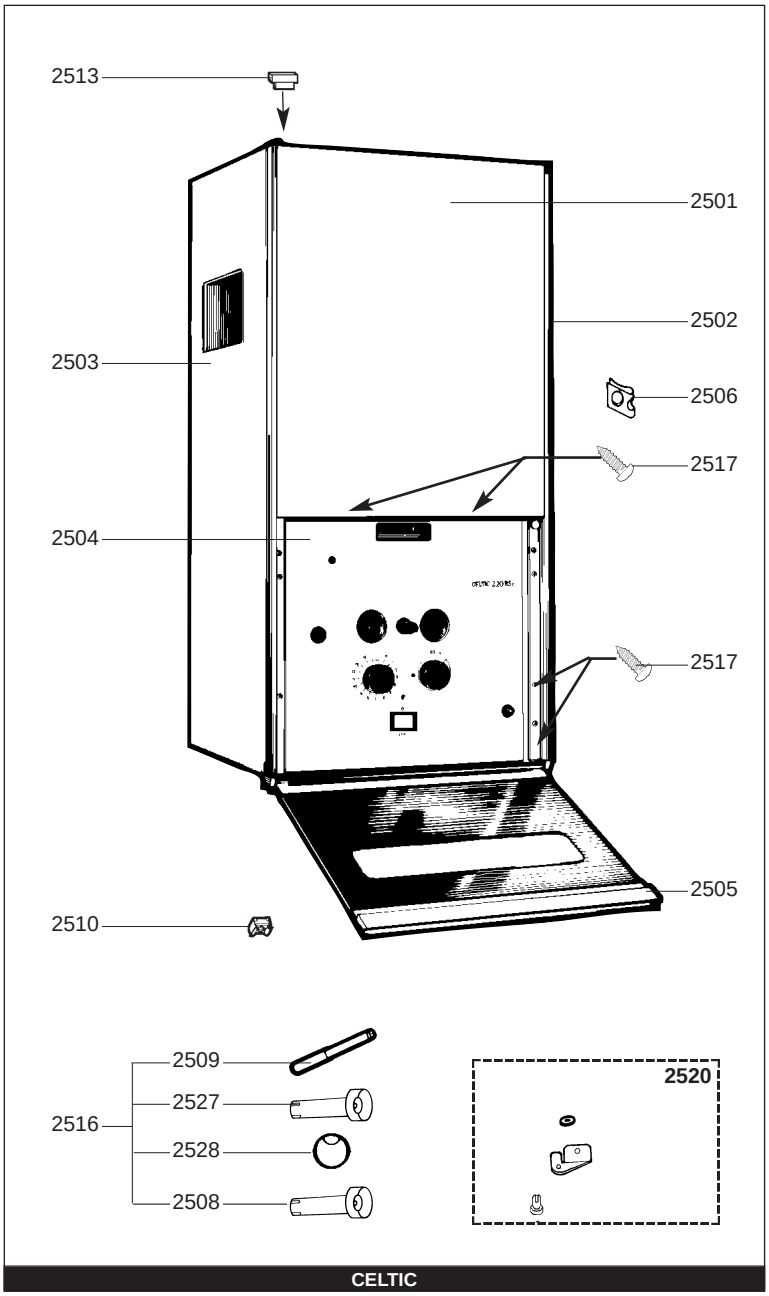

CELTIC

Senal	Designación	Referencia	Otro	Typo	16								20			24			30	Fecha	
					2.16	2.16 R	1.16	TIG 16	2.20	1.20	13.20	TIG 20	2.24	1.24	TIG 24	2.30	1.30	TIG 30		de	a
					CF	CF	CF	CF	CF	CF	CF	CF	CF	CF	CF	CF	CF	CF			
2300	**CONTROL**																				
2301	PATA DE SOPORTE	60070284			■		■	■	■	■	■	■	■	■	■	■	■	■			
2302	MANOMETRO EQUIPADO (Bolsa)	60081180			■	■	■	■	■	■	■	■	■	■	■	■	■	■			
2303	TERMOMETRO	60044333			■	■	■	■	■	■	■	■	■	■	■	■	■	■			
2304	TORNILLO CHAPA D: 3.5-6.5	60031521-03			■		■	■	■	■	■	■	■	■	■						
	TORNILLO CHAPA CBLSX D: 6.3-13	61010648														■	■	■			
2305	TUBO MANOMETRO	61000254			■				■				■								
	TUBO MANOMETRO	61000254		NOTA 1			■	■		■		■		■	■	■	■	■			
	TUBO MANOMETRO	61000257		NOTA 2			■	■		■	■	■		■	■						
2306	JUNTA PLANA D: 8.5-4.1-1.5	60061852-12			■	■	■	■	■	■	■	■	■	■	■	■	■	■			
	JUNTA PLANA D: 8.5-4.1-1.5	60061852-12		NAT												■	■				
2307	TUBO TERMOMETRO	60045341		GC												■					
	TUBO TERMOMETRO	60053081		NAT-B/P													■				
	TUBO TERMOMETRO	60054028		NAT-B/P												■					
	TUBO TERMOMETRO	60045341		NOTA 1	■				■				■								
	TUBO TERMOMETRO	60048473		NOTA 1			■			■				■							
	TUBO TERMOMETRO	60045343		NOTA 2	■				■		■		■								
	TUBO TERMOMETRO	60045475		NOTA 2										■	■						
	TUBO TERMOMETRO	60048474		NOTA 2			■	■		■		■									
2309	JUNTA TORICA D: 6-1	60024164-41			■		■	■	■	■	■	■	■	■	■	■	■	■			
2500	**CARROCERIA**																				
2501	PANEL DELANTERO	60044226-06		NOTA 1	■		■	■	■	■		■									
	PANEL DELANTERO	60044229-06		NOTA 1									■	■	■						
	PANEL DELANTERO	60054453-06		NOTA 1												■	■	■			
2502	PANEL LATERAL DERECHO	60074321		NOTA 2							■										
2503	PANEL LATERAL IZQUIERDO	60044201		NOTA 1	■		■	■	■	■		■	■	■	■	■	■	■			
	PANEL LATERAL IZQUIERDO	60074322		NOTA 2							■										
2504	PANTALLA SERIGRAFIADA	60045590					■	■		■		■									
	PANTALLA SERIGRAFIADA	60045593											■								
2505	PUERTA COMPLETA	60046671		NOTA 1	■		■	■	■	■		■									
	PUERTA COMPLETA	60046691		NOTA 1												■	■	■			
2506	TUERCA A PODAR	60063603		NOTA 1	■		■	■	■	■		■	■	■	■	■	■	■			
2508	MANDO VALVULA DISTRUBUIDORA	60039217		NOTA 1		■															
	MANDO VALVULA DISTRIBUI. AZUL	60044267		NOTA 1	■				■				■			■					
	MANDO VALVULA DISTRIBUI. AZUL	60044268		NOTA 2	■				■				■								
2509	MANDO PULSADOR GAS AZUL	60044263		NOTA 1	■		■	■	■	■		■	■	■	■	■	■	■			
	MANDO PULSADOR GAS AZUL	60044264		NOTA 2	■		■	■	■	■		■	■	■	■						
	MANDO PULSADOR NEGRO	60074089		NOTA 2							■										
2510	TUERCA DE CARTER M 6	60004806-03			■	■	■	■	■	■	■	■	■	■	■	■	■	■			
2513	TAPON OBTURACION	60044834			■		■	■	■	■		■	■	■	■	■	■	■			
2516	MANDOS (Bolsa)	60100040-10		NOTA 1	■				■				■								
	MANDOS (Bolsa)	60100042-30		NOTA 2	■				■				■								
2517	TORNILLO CHAPA CBLSX D:4.2-9.5	61010125			■		■	■	■	■	■	■	■	■	■	■	■	■			
2520	REPARACION BISAGRA (Bolsa)	60081411		NOTA 1												■	■	■			
	REPARACION BISAGRA (Bolsa)	60081418		NOTA 1	■				■												
	REPARACION BISAGRA (Bolsa)	60081494		NOTA 1			■	■		■		■	■	■	■						
2527	MANDO VALVULA TERMOSTA AZUL	60044265		NOTA 1	■		■	■	■	■		■	■	■	■	■	■	■			
	MANDO VALVULA TERMOSTA AZUL	60044266		NOTA 2	■		■	■	■	■		■	■	■	■						
	MANDO VALVULA TERMOSTA NEGRO	60076155		NOTA 2							■										
2528	MANDO DE MANIOBRA AZUL	60044269		NOTA 1	■		■	■	■	■		■	■	■	■	■	■	■			

NOTA 1 : CELTIC
NOTA 2 : GM

2700

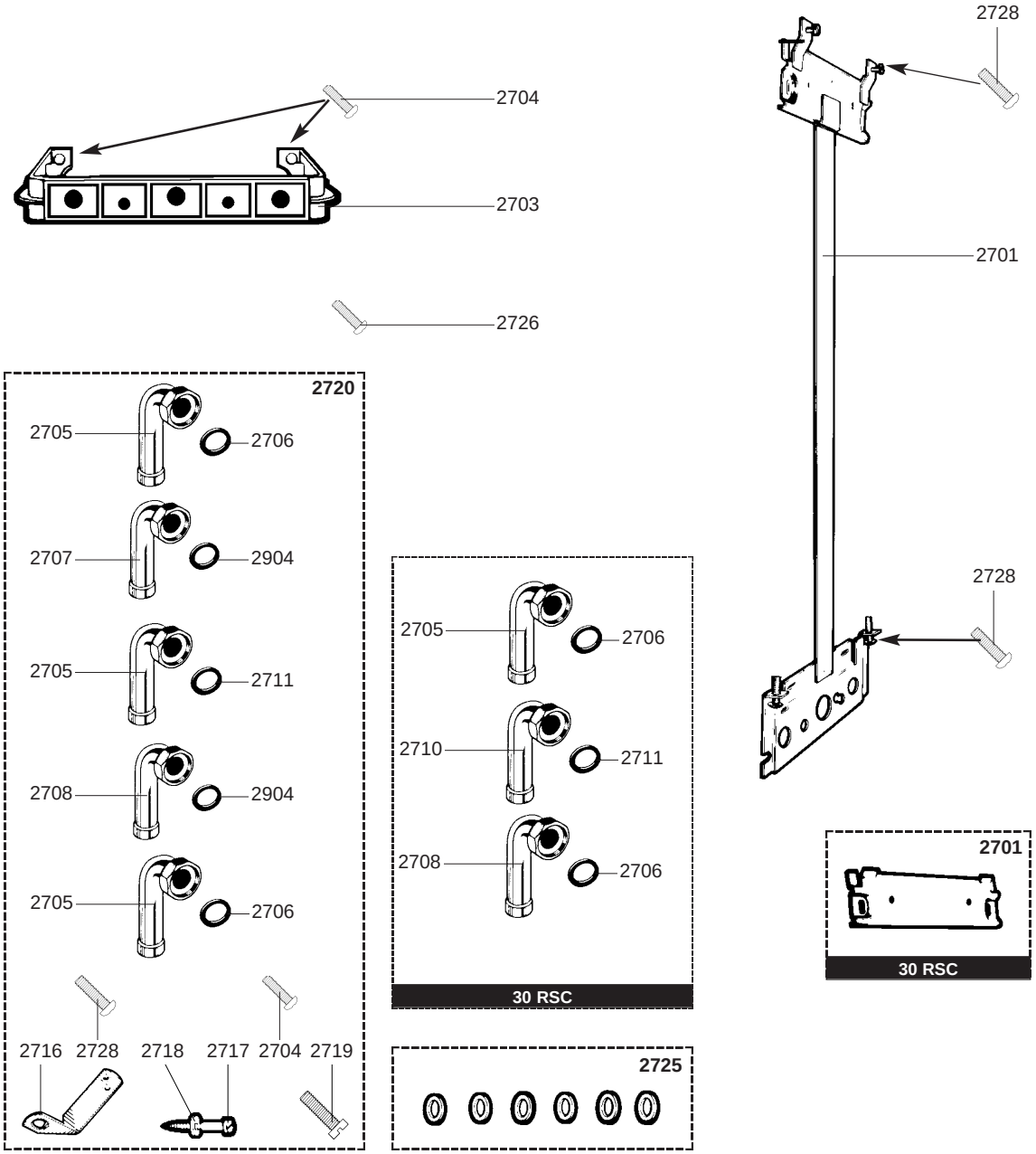

2900

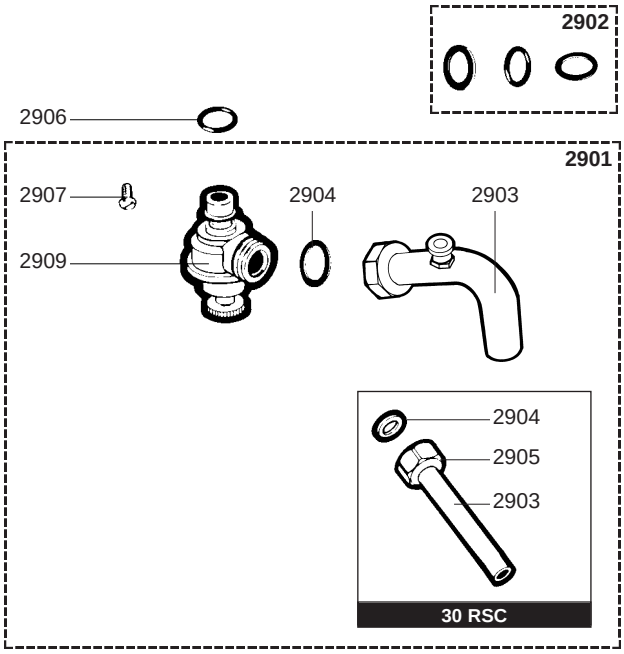

5000

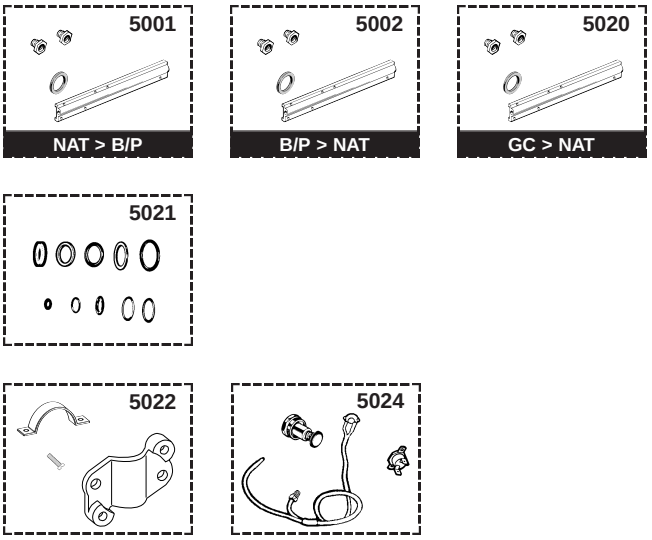

R8205786

Senal	Designación	Referencia	Otro	Typo	16							20				24			30	Fecha	
					2.16	2.16 R	1.16	TIG 16	2.20	1.20	13.20	TIG 20	2.24	1.24	TIG 24	2.30	1.30	TIG 30		de	a
					CF	CF	CF	CF	CF	CF	CF	CF	CF	CF	CF	CF	CF	CF			
2700	**PREFABRICACION**																				
2701	PLACA DE ENGANCHE	60025182													■	■	■				
2703	PLANTILLA DE COLOCACION	60057161			■		■	■	■	■	■	■	■	■							
2704	TORNILLO M 6-10	60031527-03			■		■	■	■	■	■	■	■	■	■						
2705	CODO DE EMPALME	60055675													■						
	CODO DE EMPALME	60057167			■		■	■	■	■	■	■	■	■							
2706	JUNTA PLANA D: 24-18.2-1.5	60061855-01													■						
	JUNTA PLANA D: 24-17-1.5	60061855-19			■		■	■	■	■	■	■	■	■							
	JUNTA PLANA D: 29.6-22-1.5	60022834-14		GC											■						
2707	CODO DE EMPALME AGUA FRIA	60057169			■				■		■		■								
2708	CODO DE EMPALME AGUA CALIENTE	60055674													■						
	CODO DE EMPALME AGUA CALIENTE	60057168			■				■		■		■								
2710	CODO DE EMPALME GAS	60055676		NAT-B/P											■	■	■				
2711	JUNTA PLANA D: 24-16.2-1.5	60022835-02													■	■	■				
	JUNTA PLANA D: 24-17-1.5	60022835-19											■	■							
	JUNTA PLANA D: 29.9-24.4-1.5	60022834-02		GC	■		■	■	■	■		■	■								
	JUNTA PLANA D: 24-18.2-1.5	60022835-01		NAT-B/P	■		■	■	■	■	■	■	■								
2715	TUERCA 3/4"	60020748-68													■	■	■				
2716	ESCUADRA DE EMPALME	60031952			■		■	■	■	■	■	■	■	■							
2717	TORNILLO PARA MADERA	60025617-03			■		■	■	■	■	■	■	■	■	■	■	■				
2718	ARANDELA D: 14.2-7.2-1.2	60005369-03			■		■	■	■	■	■	■	■	■	■	■	■				
2719	TORNILLO M 6-6	60003054-03			■		■	■	■	■	■	■	■	■							
2720	EMPALME (Bolsa)	60079918			■		■	■	■	■	■	■	■	■							
2725	JUNTAS PREFABRICACION (Bolsa)	60081062			■		■	■	■	■		■	■	■	■						
	JUNTAS PREFABRICACION (Bolsa)	60081303									■										
2726	TORNILLO CHAPA CBLSX D:4.2-9.5	61010125									■				■	■	■				
2728	TORNILLO HS M 6-25	60010942-13			■		■	■	■	■		■	■	■	■						
2900	**VALVULA**																				
2901	VALVULA DE SEGURIDAD (Bolsa)	61001900			■		■	■	■	■		■	■	■	■						
2902	REPARACION VALVULA (Bolsa)	60081025			■	■	■	■	■	■	■	■	■	■	■	■	■				
2903	CODO DE EMPALME VALVULA	60029361													■	■	■				
	CODO DE EMPALME VALVULA	60031953			■		■	■	■	■	■	■	■	■							
2904	JUNTA PLANA D: 18.4-12.2-1.5	60061855-14			■		■	■	■	■		■	■	■	■	■	■				
2905	TUERCA 1/2" ESP: 10	60020747-68													■	■	■				
2906	JUNTA TORICA D: 13.6-2.7	60024164-18			■	■	■	■	■	■	■	■	■	■	■	■	■				
2907	TORNILLO A TETON	60017908			■	■	■	■	■	■	■	■	■	■	■	■	■				
2909	VALVULA DE SEGURIDAD	61020933			■	■	■	■	■	■	■	■	■	■	■	■	■				
	VALVULA DE SEGURIDAD	61020933		NAT											■	■	■				
5000	**ACCESORIO**																				
5001	KIT TRANSFORMA. NAT > BUT/PROP	60311614-91									■										
	KIT TRANSFORMA. NAT > BUT/PROP	60311821-91													■						
	KIT TRANSFORMA. NAT > BUT/PROP	60311822-91														■	■				
5002	KIT TRANSFORMA. BUT/PROP > NAT	60311614-81									■										
	KIT TRANSFORMA. BUT/PROP > NAT	60311821-81													■						
	KIT TRANSFORMA. BUT/PROP > NAT	60311822-81														■	■				
5020	KIT TRANSFORMACION GC > NAT	60311614-51									■										
5021	JUNTAS (Bolsa)	60100421-10			■	■	■	■	■	■		■	■	■	■						
5022	ADAPTACION (KIT)	60035428			■	■			■				■								
5024	SEGURIDAD 110°C (Bolsa)	60100346-30			■	■	■	■	■	■		■	■	■	■						

ABREVIACIONES

AC	:	Agua caliente.
AF	:	Agua fria.
C	:	Resistencia ceramica (Caldeo normal).
Ca	:	Resistencia ceramica (Caldeo acelerado).
TP	:	Resistencia inmersa.
1F	:	Con griferia.
2F	:	Sin griferia.
3F	:	Con griferia y una salida complementaria.
AMI	:	Con mezclador integrado.
SMI	:	Sin mezclador integrado.
PUISS	:	Potencia del aparato.
PN	:	Aparato a presion normal.
BP	:	Aparato a baja presion.
PV	:	Aparato a potencia variable.
PF	:	Aparato a potencia fija.

PLACA DE IDENTIFICACION

NUMERO DI SERIE

Ej: 1 95 065004 - 31

- 31 → Indicio técnico del aparato
- 065004 → Código secuencial
- 95 → Año de fabricacion
- 1 → Mes de fabricacion : de 1 a 9 ➞ Ene. a Sep.
  - O ➞ Octubre
  - N ➞ Noviembre
  - D ➞ Diciembre

Las informaciones anotadas sobre las tarifas y documentaciones comerciales o tecnicas son dados en concepto de indicacion y validas a un momento dado.El CONSTRUCTOR se reserva el derecho de traer todas modificaciones de presentacion, de forma, de dimension, de concepcion o materia a sus productos.