CHAFFOTEAUX & MAURY

EXPLOSIONADO RECAMBIOS CALDERAS MURALES

Modelo

MAYA

R8202592-02ES - Ediciòn 02 - 07/04/2005

MAYA

Calderas Murales

PROFESSIONAL TEAM

Referencia	Ind.	Aparatos concernados	Principio	Fin
203 406807031	31	MAYA 24 CF NAT	...	...
203 406807021	31	MAYA 24 CF B/P	...	...
203 406807037	31	MAYA 24 FF NAT	...	...
203 406807027	31	MAYA 24 FF B/P	...	...
203 406808027	31	MAYA 28 FF B/P	...	...
203 406808037	31	MAYA 28 FF NAT	...	...

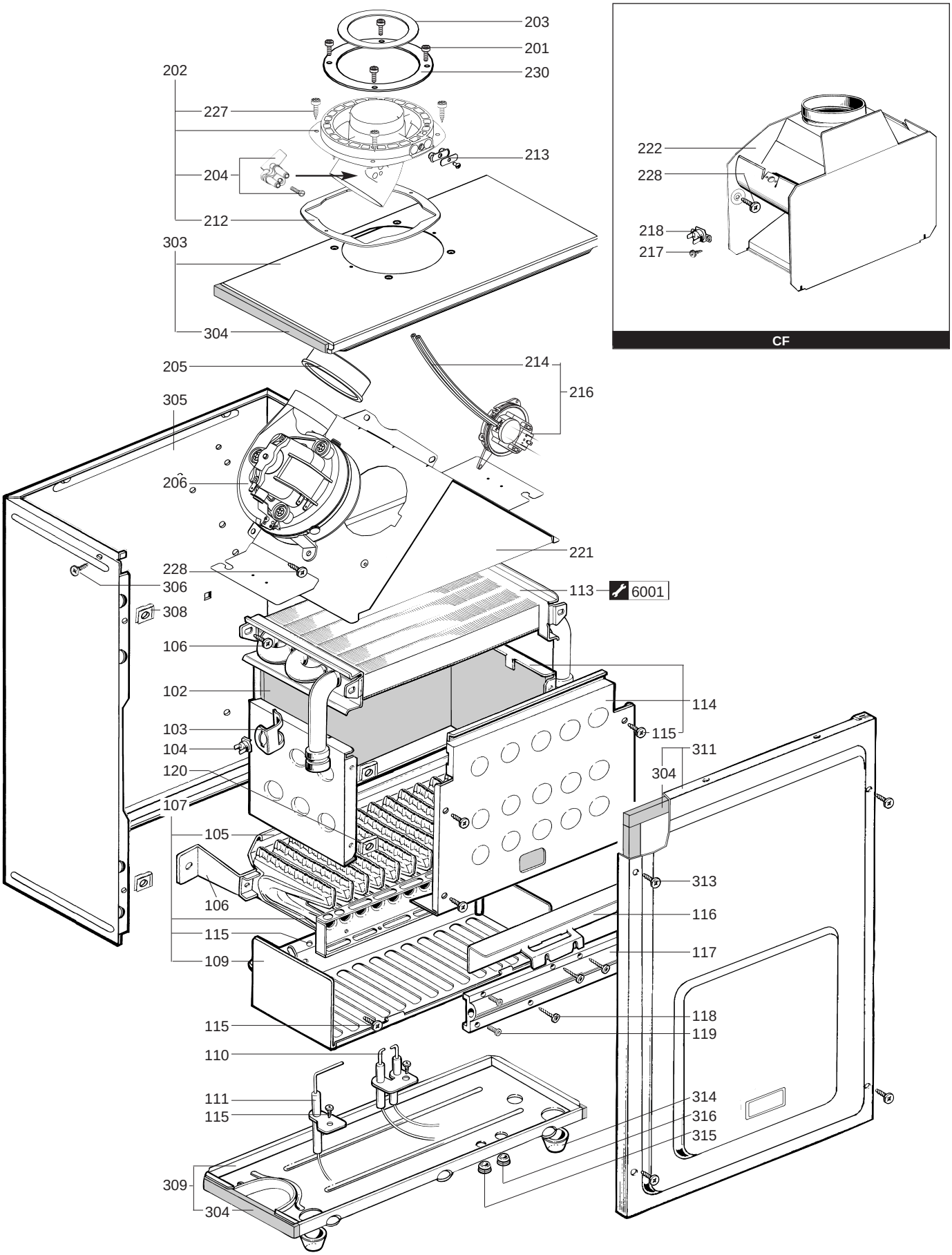
203
201
230
202
227
213
204
212
303
304
205
214
216
305
206
221
228
306
113
6001
308
106
102
114
103
115
104
311
120
304
107
105
313
106
116
115
117
109
118
115
119
110
111
314
115
316
315
309
304
222
228
218
217
CF

Senal	Designación	Referencia	Otro	Typo	MAYA 24 CF	MAYA 28 FF	FF		Fecha de	Fecha a
0100	**QUEMADOR**									
0102	GUARNICION CERAMICA (Bolsa)	60081722			■	■	■			
0103	CLIP	61010050			■	■	■			
0104	SEGURIDAD TERMICA 105°C	61303566			■	■	■			
0105	CANALON DE ONDAS	61002811				■	■			
	CANALON DE ONDAS	61010038			■					
0106	TORNILLO CHAPA CBLSX D: 6.3-13	61010648			■	■	■			
0107	BLOQUE DE MECHEROS	61010415			■					
	BLOQUE DE MECHEROS	61010753				■	■			
0109	REJILLA	61010223				■	■			
	DEFLECTOR	61303084			■					
0110	ELECTRODO DE ENCENDIDO	61002801			■	■	■			
0111	ELECTRODO DE IONIZACION	61002802			■	■	■			
0113	INTERCAMBIADOR CUERPO DE CALE.	61010017			■	■				
	INTERCAMBIADOR CUERPO DE CALE.	61011136					■			
0114	CAMARA DE COMBUSTION	60081721			■	■	■			
0115	TORNILLO CHAPA CBLSX D:4.2-9.5	61010125			■	■	■			
0116	DEFLECTOR	61010392				■				
	DEFLECTOR	61011642					■			
0117	NODRIZA 16 INY.	61010175		B/P	■	■				
	NODRIZA 16 INY.	61011312		B/P			■			
	NODRIZA 16 INY.	61010030		NAT	■					
	NODRIZA 16 INY.	61010341		NAT		■				
	NODRIZA 16 INY.	61011305		NAT			■			
0118	TORNILLO CHAPA CBLSX D: 4.2-25	61010128			■	■	■			
0119	TORNILLO HX M 5-12	61010131			■	■	■			
0120	TUERCA A PODAR	60057488			■	■	■			
0200	**EXTRACTOR CONJUNTO**									
0201	TORNILLO CLX M 5-20	61017600				■	■			
0202	CODO 45° (Bolsa)	61306695				■	■			
0203	CIAFRAGMA D:82	61304754				■	■			
	CIAFRAGMA D:84	61305420				■	■			
	CIAFRAGMA D:75	61306276				■	■			
	CIAFRAGMA D:78	61307339				■	■			
	CIAFRAGMA D:80	61307846				■	■			
	CIAFRAGMA D:79	61308126				■	■			
0204	VENTURI	61310050				■	■			
0205	JUNTA	61303825				■	■			
0206	EXTRACTOR	61304720				■				
	EXTRACTOR 1V 30FF	61304721					■			
0212	JUNTA	61300262				■	■			
0213	TAPON (Bolsa)	61306698				■	■			
0214	TUBO SILICONA D: 9x3 L: 1.30M	60081265				■	■			
0216	PRESOSTATO AIRE 24KW	61306697				■				
	PRESOSTATO AIRE 28KW	61307335					■			
0217	TORNILLO CHAPA CBLSX D:3.5-6.5	61010126			■					
0218	Thermostat (safety - 70°C)	61012479			■					
0221	CAMPANA	61304712				■	■			
0222	ANTI-RETORNO	61010117			■					
0227	TORNILLO CHAPA CBLSX D:4.2-12.	61010847				■	■			
0228	TORNILLO CHAPA CBLSX D: 6.3-13	61010648			■	■	■			
0230	JUNTA (/Doblo codo)	61300258				■	■			
0300	**CAMARA ESTANCA**									
0303	PARTE SUPERIORE CAJON	61305438				■	■			
0304	JUNTA ESPUMA 12.5x5 L: 2.5M	60081273				■	■			
0305	CAJON	61010106				■	■			
0306	TORNILLO CHAPA CBLZ D: 4.2-13	60079486				■	■			
0308	TUERCA A PODAR	60057488				■	■			
0309	FONDO DE CAJON	61010588				■	■			
0311	TAPADERA CAJON	60081851				■	■			
0313	TORNILLO CHAPA CBLSX D: 6.3-19	61003114				■	■			
0314	PASA TUBO	61010109				■	■			
0315	PASA HILO	60039017				■	■			
0316	PASA HILO DOBLE	60042707				■	■			

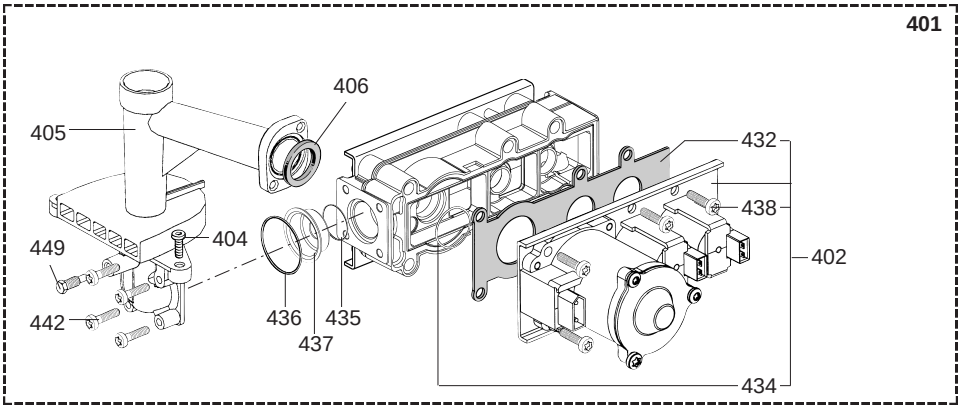
401
406
405
432
438
404
449
402
442
436
435
437
434

Senal	Designación	Referencia	Otro	Typo	MAYA 24 CF	MAYA 28 FF	MAYA 28 FF		Fecha de	Fecha a
0400	**ARMAZON GAS**									
0401	VALVULA GAS B/P	61014775		B/P		■				
	VALVULA GAS B/P	61015665		B/P			■			
	VALVULA GAS B/P	61304996		B/P	■					
	VALVULA GAS NATURAL	61013015		NAT		■				
	VALVULA GAS NATURAL	61015664		NAT			■			
	VALVULA GAS NATURAL	61304994		NAT	■					
0402	ELECTROVALVULAS B/P (Bolsa)	60081860		B/P	■	■	■			
	ELECTROVALVULAS NAT (Bolsa)	60081859		NAT	■	■	■			
0404	TORNILLO HX M 5-12	61010131			■	■	■			
0405	BASE QUEMADOR (Bolsa)	60081835			■	■	■			
0406	JUNTA (/Nodriza)	61010071			■	■	■			
0410	JUNTA ESPUMA 12x7 L: 5M	60081273-04			■	■	■			
0412	JUNTAS ARMAZON GAS (Bolsa)	60081837			■	■	■			
0432	JUNTA (/Electrovalvula)	61013018			■	■	■			
0434	JUNTA TORICA D: 14.1-1.6	60021061-41			■	■	■			
0435	JUNTA TORICA D: 17.1-1.6	60021061-42			■	■				
0436	JUNTA TORICA D: 22-2.6	60021061-40			■	■	■			
0437	DIAFRAGMA D: 6.7	61013016-01		NAT		■				
	DIAFRAGMA D: 8.0	61013016-08		NAT	■					
0438	TORNILLO CLXS M 5-45	61014414			■	■	■			
0442	TORNILLO CBLXS M 4-20	61014415			■	■	■			
0449	TORNILLO DE TOMA DE PRESION	61016378			■	■	■			

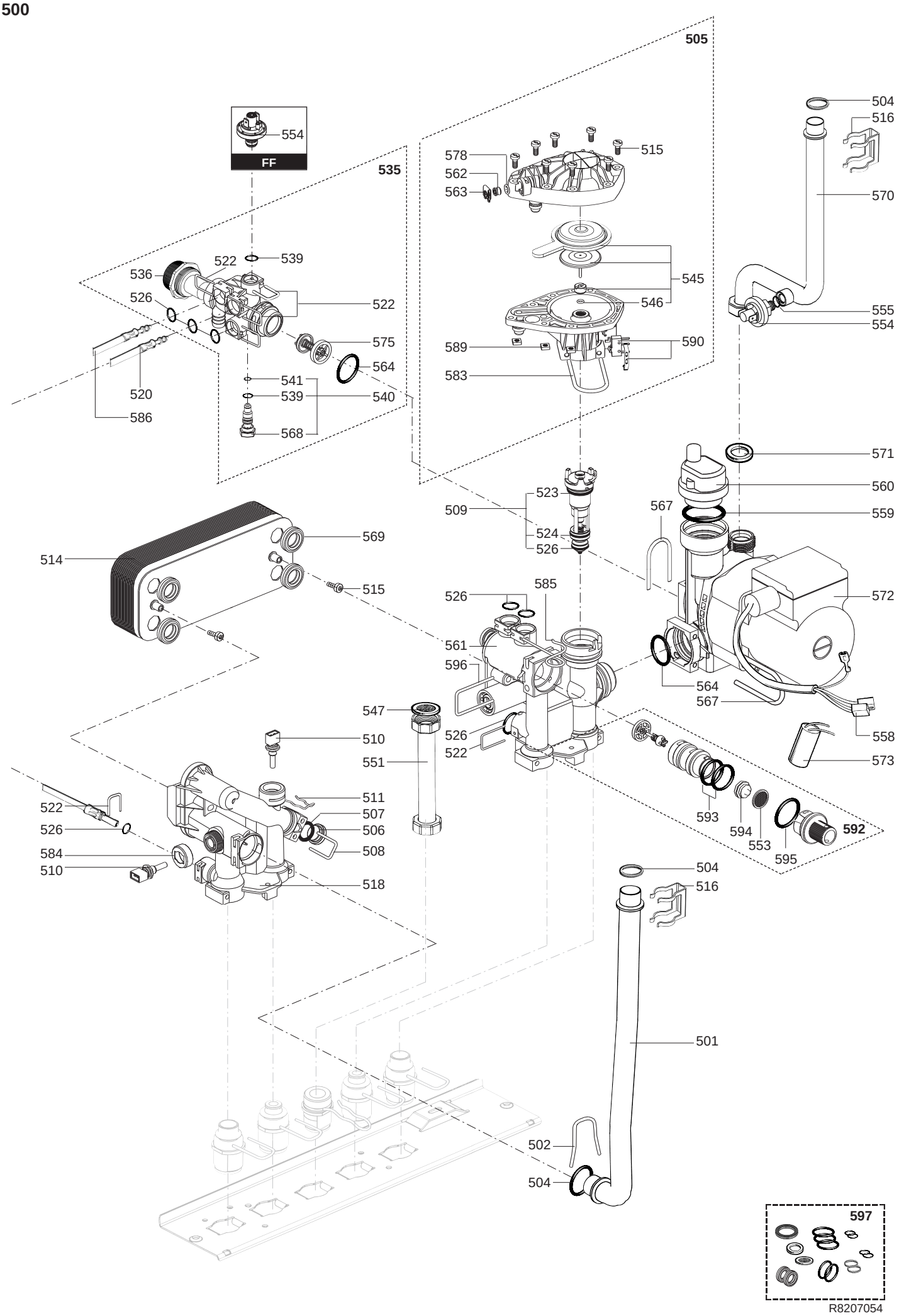
505
535
FF
554
504
516
515
578
562
563
570
539
522
536
526
522
545
546
555
554
575
564
589
590
583
541
539
540
520
586
568
571
560
523
509
567
559
524
526
569
514
515
585
526
572
561
596
564
567
547
510
526
522
558
551
573
511
507
522
526
506
593
594
553
592
584
508
510
595
518
504
516
501
502
504
597
R8207054

Senal	Designación	Referencia	Otro	Typo	MAYA 24 CF	MAYA 28 FF	FF		Fecha de	Fecha a
0500	**BLOQUE HIDRAULICO**									
0501	TUBO INTERCAMBIADOR	61307691			■	■	■			
0502	CLIP	61010012-02			■	■	■			
0504	JUNTA TORICA D: 17-4	60024164-51			■	■	■			
0505	MOTOR DE VALVULA DE TRES VIAS	61302410			■	■	■			
0506	TAPON	61002490			■	■	■			
0507	JUNTA TORICA D: 13.6-2.7	60024164-18			■	■	■			
0508	AGUJA	61016207			■	■	■			
0509	CLAPETE	61302411			■	■	■			
0510	TERMISTANCIA	61000733			■	■	■			
0511	AGUJA DE SONDAS	61002083			■	■	■			
0514	INTERCAMBIADOR SANITARIO	61302409			■	■	■			
0515	TORNILLO CLX M 5-20	61017600			■	■	■			
0516	CLIP	61010609			■	■	■			
0518	GRUPO HYDRAULICO IZQUIERDO	61301956			■	■	■			
0520	DURITA	61301998			■	■	■			
0522	CLIP	61010005			■	■	■			
0523	JUNTA TORICA D: 18.4-2.7	60024164-22			■	■	■			
0524	JUNTA TORICA D: 15.6-1.78	61009834-49			■	■	■			
0526	JUNTA TORICA D: 8.9-2.7	61009834-14			■	■	■			
0535	VALVULA DE SEGURIDAD (Bolsa)	60081978				■	■			01/04
	VALVULA DE SEGURIDAD (Bolsa)	60081978			■					
	VALVULA DE SEGURIDAD (Bolsa)	61400159				■	■		02/04	
0536	VALVULA DE SEGURIDAD	61301927			■	■	■			
0539	JUNTA TORICA D: 8.9-1.9	60024164-13			■	■	■			
0540	BARRA DE MANIOBRA	61302539			■	■	■			
0541	JUNTA TORICA D: 3.6-2.4	61009834-53			■	■	■			
0545	MEMBRANA (Bolsa)	60081977			■	■	■			
0546	JUNTA TORICA D: 2.9-1.78	60024164-54			■	■	■			
0547	FILTRO GAS	60037309			■	■	■			
0551	TUBO GAS	61307693			■	■	■			
0553	FILTRO AGUA	61301924			■	■	■			
0554	DETECTOR DE PRESION 0.8 B	61003495	rosca			■	■			01/04
	DETECTOR DE PRESSION 0.8b	61310364	presion			■	■		02/04	
0555	JUNTA PLANA D: 15-8.5-1.5	60030867				■	■			
0558	CABLEADO DE BOMBA (2 VELOCI.)	61306995			■	■	■			
0559	JUNTAS DE DEGASIFICADOR (Bol)	61304618			■	■	■			
0560	CABEZA DE DESGASIFICADOR CONJ.	61304608			■	■	■			
0561	GRUPO HYDRAULICO DERECHO	61301936			■	■	■			
0562	TAPON	61016752			■	■	■			
0563	CLIP	61002406			■	■	■			
0564	JUNTA TORICA D: 24.6-3.6	61009834-30			■	■	■			
0567	CLIP	60030898-03			■	■	■			
0568	MANDO DE MANIOBRA	60066107			■	■	■			
0569	JUNTA AUTO-ESTANCA	61002249			■	■	■			
0570	TUBO ANTI-RETORNO DE LA BOMBA	61307692				■	■			01/04
	TUBO ANTI-RETORNO DE LA BOMBA	61308644			■					
	TUBO ANTI-RETORNO DE LA BOMBA	61308644				■	■		02/04	
0571	JUNTA TORICA D: 16-1.9	61009833-37			■	■	■			
0572	BOMBA + DESGASIFICADOR 15/50	61301964			■	■	■			
	BOMBA + DESGASIFICADOR 15/60	61303461			■	■	■			
0573	CONDENSADOR	61000652-10			■	■	■			
0575	BY-PASS	61301960			■	■	■			
0578	JUNTA TORICA D: 5.7-1.9	60024164-10			■	■	■			
0583	CLIP	61301900			■	■	■			
0584	TUERCA	61012886			■	■	■			
0585	CLIP	61303463			■	■	■			
0586	DURITA L:350	61301999				■	■			01/04
	DURITA L:350	61301999			■					
	DURITA L:230	61310404				■	■		02/04	
0589	TUERCA M 5	61016604			■	■	■			
0590	MICRO-CONTACTO	61301904			■	■	■			
0592	MANDO AGUA CONJUNTO 8L/MN	61301952			■	■				
	MANDO AGUA CONJUNTO 10L/MN	61305290					■			
0593	JUNTA TORICA D: 20.1-1.6	60024164-58			■	■	■			
0594	LIMITATOR CAUDAL 8L/MN (ROJO)	61017288-08			■	■				
	LIMIT. CAUDAL 10L/MN (BLANCO)	61017288-10					■			
0595	JUNTA TORICA D: 25-2.4	60024164-32			■	■	■			
0596	AGUJA	61308332			■	■	■			
0597	JUNTAS - BLOQUE HIDRAULICO	60081985			■	■	■			

600

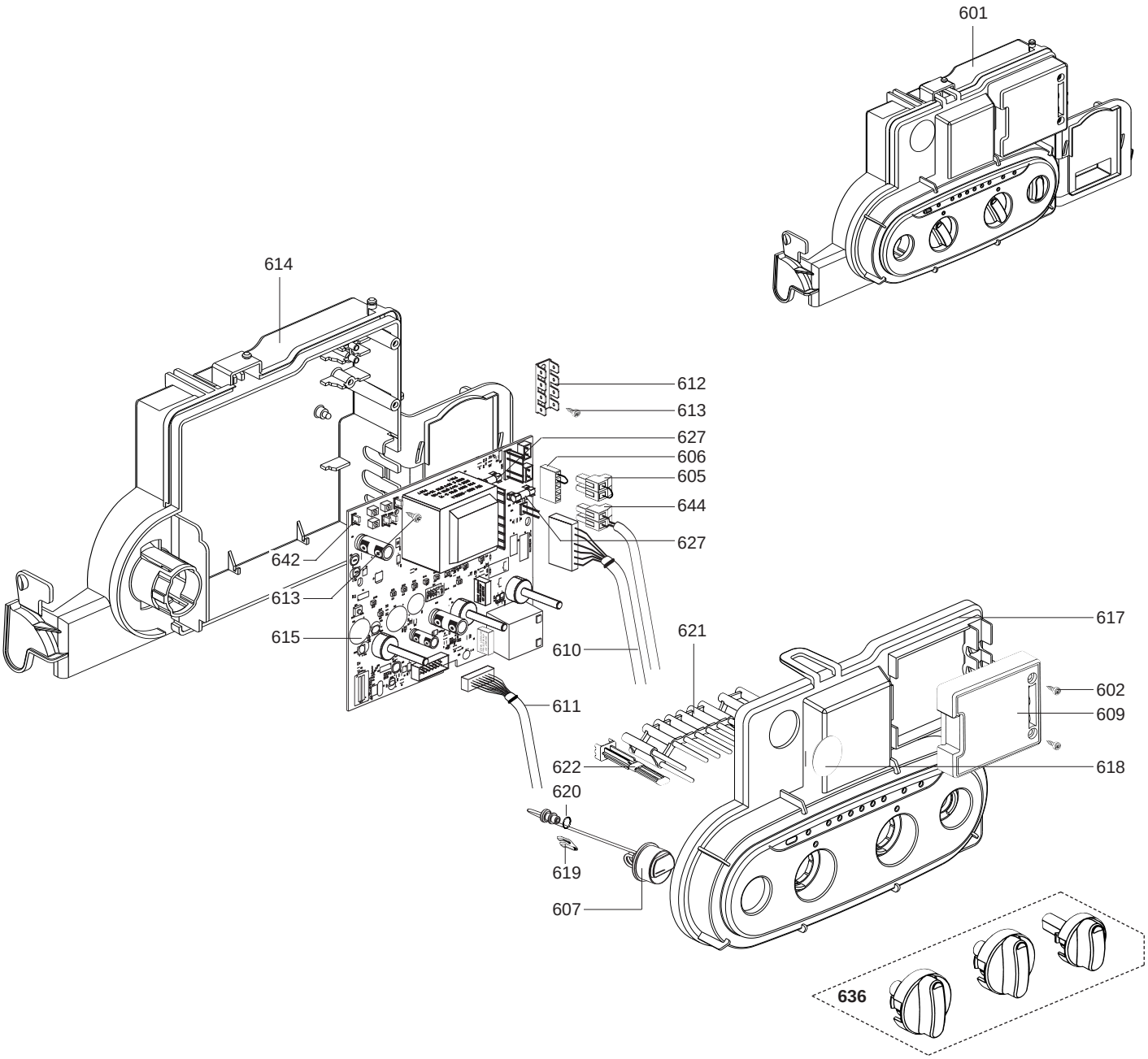
601
614
612
613
627
606
605
644
627
642
613
615
610
611
617
621
602
609
622
618
620
619
607
636

Senal	Designación	Referencia	Otro	Typo	MAYA 24 CF	MAYA 28 FF	FF		Fecha de	Fecha a
0600	**CAJA ELECTRICA**									
0601	CAJA ELECTRICA	61308563			■	■	■			
0602	TORNILLO FX90 L:16	61020510			■	■	■			
0605	CONECTADOR	61302101			■	■	■			
0606	CONECTADOR	61303697			■	■	■			
0607	MANOMETRO	61303159			■	■	■			
0609	TAPADERA CONECTADOR	61302248			■	■	■			
0610	CONECTADOR	61305269			■	■	■			
	CABLEADO EXTRACTOR	61307696				■	■			
0611	CONJUNTO DE CABLES	61309263				■	■			
	CONJUNTO DE CABLES	61309264			■					
0612	PASADOR DE CONEXION	61002725			■	■	■			
0613	TORNILLO CHAPA TCBL D:4 L:10	61020509			■	■	■			
0614	FONDO DE CAJON	61307688			■	■	■			
0615	CIRCUITO IMPRESO	61307766			■	■	■			
0617	TAPADERA CAJA ELECTRICA	61307700			■	■	■			
0618	TAPON	61011316			■	■	■			
0619	CLIP	61002406			■	■	■			
0620	JUNTA TORICA D: 5.7-1.9	61009834-10			■	■	■			
0621	TRANSMISOR DIODO ELECTRO.	61307615			■	■	■			
0622	MANDO DE ARMAMENTO	61307586			■	■	■			
0627	FUSIBLE 250V 0.125A CONTEMP.	61000955			■	■	■			
	FUSIBLE 250V 2A CONTEMPORIZADO	61003456			■	■	■			
	FUSIBLE 250V 1.25A CONTEMPOR.	61003635			■	■	■			
0636	MANDOS (Bolsa)	60081979			■	■	■			
0642	SHUNT NEGRO	61400030			■	■	■			
0644	CABLEADO ELECTRICO	61308031			■	■	■			

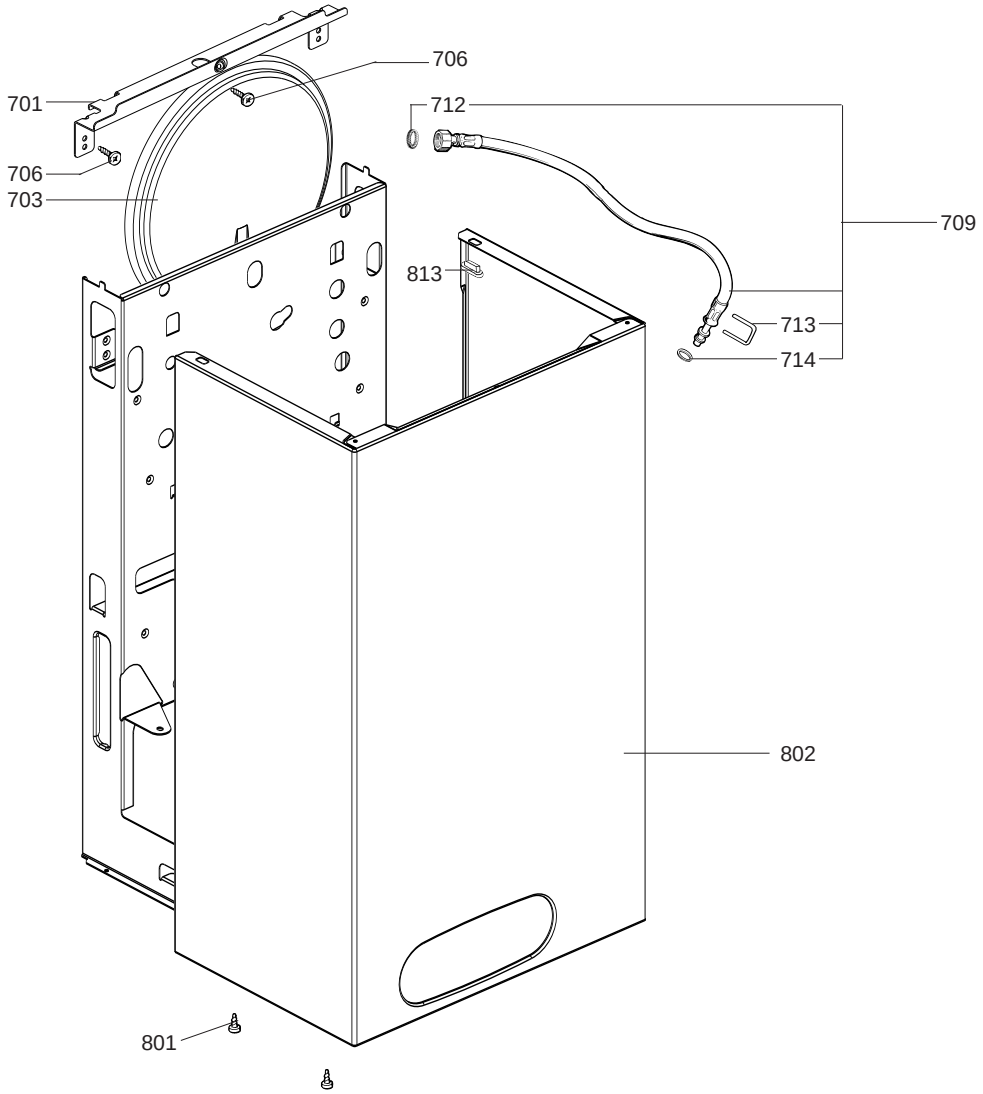
706
701
712
706
703
709
813
713
714
802
801

Senal	Designación	Referencia	Otro	Typo	MAYA 24 CF	MAYA 28 FF	FF		Fecha de	Fecha a
0700	**CHASIS**									
0701	PLACA SUPERIOR	61307686			■	■	■			
0703	VASO DE EXPANSION	61308455			■	■	■			
0706	TORNILLO CHAPA CBLSX D: 6.3-19	61014516			■	■	■			
0709	DURITA (Bolsa)	61309349			■	■	■			
0712	JUNTA PLANA D: 12-8.1-2	61308868			■	■	■			
0713	CLIP	61010005			■	■	■			
0714	JUNTA TORICA D: 8.9-2.7	61009834-14			■	■	■			
0800	**CARROCERIA**									
0801	TORNILLO CHAPA CBLSX D:4.2-9.5	61010125			■	■	■			
0802	CARROCERIA (SIN PROG.)	61308642			■	■	■			
0813	TIRANTE	61015797			■	■	■			

900

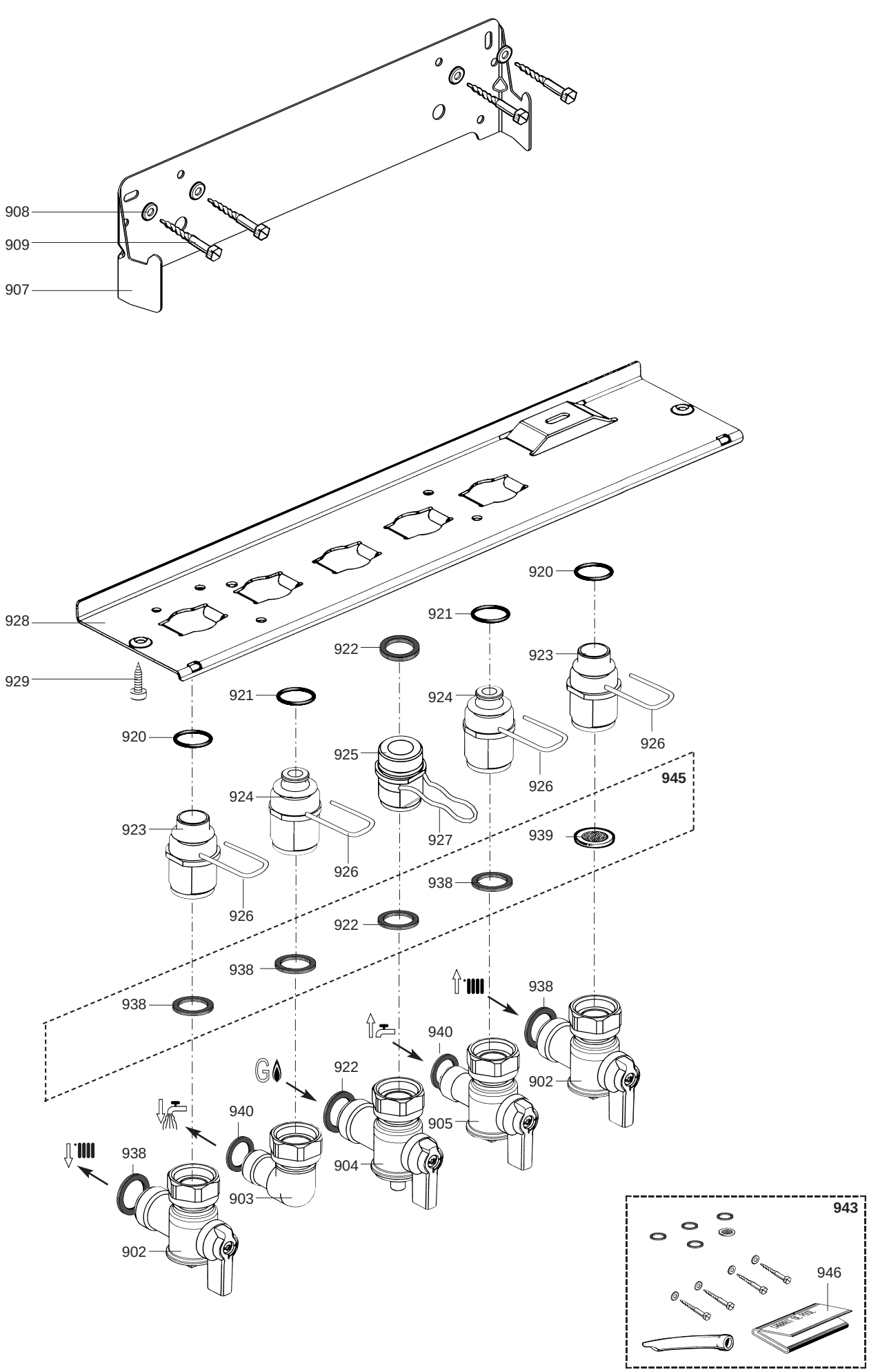
908
909
907
928
929
920
921
922
923
924
925
926
927
938
939
940
945
902
903
904
905
943
946

Senal	Designación	Referencia	Otro	Typo	MAYA 24 CF	MAYA 28 FF	FF		Fecha de	Fecha a
0900	**PREFABRICACION**									
0902	GRIFO SALIDA & RETORNO CALEFA.	61303534			■	■	■			
0903	RACOR AGUA CALIENTE	61303532			■	■	■			
0904	GRIFO GAS	61303533			■	■	■			
0905	GRIFO AGUA FRIA	61303535			■	■	■			
0907	PATA DE ENGANCHE	61307687			■	■	■			
0908	ARANDELA D: 14.2-7.2-1.2	60005369-03			■	■	■			
0909	TORNILLO PARA MADERA	60025617-03			■	■	■			
0920	JUNTA TORICA D: 17-4	60024164-51			■	■	■			
0921	JUNTA TORICA D: 10.5-2.7	60024164-15			■	■	■			
0922	JUNTA PLANA D: 24-18.2-1.5	60022835-01			■	■	■			
0923	RACOR	61301965			■	■	■			
0924	RACOR	61302474			■	■	■			
0925	RACOR	61303071			■	■	■			
0926	AGUJA	61302332			■	■	■			
0927	AGUJA	61305179			■	■	■			
0928	PLACA HIDRAULICA	61301793			■	■	■			
0929	TORNILLO CHAPA CBLSX D: 6.3-13	61010648			■	■	■			
0938	JUNTA PLANA D: 24-17-1.5	60061855-19			■	■	■			
0939	FILTRO AGUA	60039803			■	■	■			
0940	JUNTA PLANA D: 18.4-12.2-1.5	60061855-14			■	■	■			
0943	KIT INSTALACION	61308466			■	■	■			
0945	JUNTAS (Bolsa)	61304273			■	■	■			
0946	PLANTILLA DE COLOCACION	61307697			■	■	■			

5000

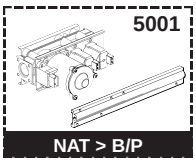

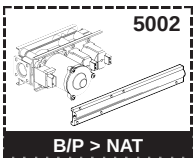

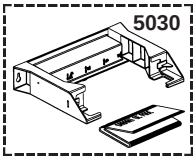

6000

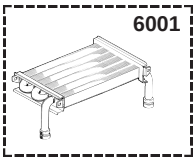

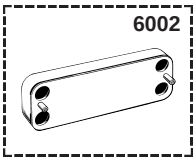

Senal	Designación	Referencia	Otro	Typo	MAYA 24 CF	MAYA 28 FF	MAYA FF		Fecha de	Fecha a
5000	**ACCESORIO**									
5001	KIT TRANSFORMA. NAT > BUT/PROP	61018431			■	■				
	KIT TRANSFORMA. NAT > BUT/PROP	61018433					■			
5002	KIT TRANSFORMA. BUT/PROP > NAT	61018427			■					
	KIT TRANSFORMA. BUT/PROP > NAT	61018428				■				
	KIT TRANSFORMA. BUT/PROP > NAT	61018429					■			
5030	PLANTILLA DE MONTAJE	61308467			■	■	■			
6000	**MANTENIMIENTO**									
6001	INTER. DESINCRUS. INTER. CALE.	61014100			■	■	■			
6002	INTER. DESINCRUS. INTER. SANIT	61011075			■	■	■			

ABREVIACIONES

AC	:	Agua caliente.
AF	:	Agua fria.
C	:	Resistencia ceramica (Caldeo normal).
Ca	:	Resistencia ceramica (Caldeo acelerado).
TP	:	Resistencia inmersa.
1F	:	Con griferia.
2F	:	Sin griferia.
3F	:	Con griferia y una salida complementaria.
AMI	:	Con mezclador integrado.
SMI	:	Sin mezclador integrado.
PUISS	:	Potencia del aparato.
PN	:	Aparato a presion normal.
BP	:	Aparato a baja presion.
PV	:	Aparato a potencia variable.
PF	:	Aparato a potencia fija.

PLACA DE IDENTIFICACION

NUMERO DI SERIE

Ej: 1 95 065004 - 31

- Indicio técnico del aparato
- Código secuencial
- Año de fabricacion
- Mes de fabricacion : de 1 a 9 ➞ Ene. a Sep.
  - O ➞ Octubre
  - N ➞ Noviembre
  - D ➞ Diciembre

Las informaciones anotadas sobre las tarifas y documentaciones comerciales o tecnicas son dados en concepto de indicacion y validas a un momento dado.El CONSTRUCTOR se reserva el derecho de traer todas modificaciones de presentacion, de forma, de dimension, de concepcion o materia a sus productos.